目 次

株式会社　塚本無線

HD-SDI用 デジタルビデオレコーダー

800万画素

WTW-DEHP584E 1
EX-SDI(800万画素)・
HD-SDI(200万画素)カメラ
兼用4CH DVR

400万画素

WTW-DEHP104G 2
400万画素 超高画質の映像
規格EX-SDI/HD-SDI/IPCに
対応4CH DVR

WTW-DEHP108G 3
400万画素 超高画質の映像
規格EX-SDI/HD-SDI/IPCに
対応8CH DVR

WTW-DEHP5044 4
EX-SDI(400万画素)・
HD-SDI・IP(400万画素)
カメラ兼用4CH DVR

WTW-5H92
WTW-DEAP592F 5
400万画素EX-SDI・
HD-SDI・AHD・IP・
アナログ(CVBS)カメラ兼用
8CH DVR

WTW-5H19
WTW-DEAP519F 6
400万画素EX-SDI・
HD-SDI・AHD・IP・
アナログ(CVBS)カメラ兼用
16CH DVR

4K(800万画素) EX-SDIカメラ

800万画素 EX-SDI カメラ

WTW-EVR195EFB3 7
4K(800万画素)EX-SDI
屋外用　赤外線型カメラ
寒冷地・温暖地対応モデル

WTW-EHR823FHE3 8
4K(800万画素)EX-SDI
屋外用　赤外線型カメラ
寒冷地・温暖地対応モデル

WTW-EHR821FHE3 9
4K(800万画素)EX-SDI
屋外用　赤外線型カメラ
寒冷地・温暖地対応モデル

400万画素 EX-SDIカメラ

400万画素

WTW-EHD301YJ 10
400万画素・屋外用
ドームカメラ
HD-SDIカメラ　EX-SDIカメラ

WTW-EDR261YJ 11
400万画素・屋外用
赤外線ドーム型カメラ
HD-SDIカメラ　EX-SDIカメラ　AHD カメラ
アナログカメラ　HD-CVIカメラ　HD-TVI カメラ

400万画素 EX-SDIカメラ

400 万画素

WTW-EHDR342YJ 12
400万画素・屋外用赤外線
ドーム型カメラ
HD-SDIカメラ　EX-SDIカメラ　AHD カメラ
アナログカメラ　HD-CVIカメラ　HD-TVI カメラ

WTW-EDR77YJ 13
400万画素・屋外用赤外線
ドーム型カメラ
HD-SDIカメラ　EX-SDIカメラ　AHD カメラ
アナログカメラ　HD-CVIカメラ　HD-TVI カメラ

WTW-EHR195YJ
WTW-ER195YFH2 14
400万画素屋外用赤外線カメラ
WTW-EHR195YJ:
HD-SDIカメラ　EX-SDIカメラ
WTW-ER195YFH2:
HD-SDIカメラ　EX-SDIカメラ　AHD カメラ
アナログカメラ　HD-CVIカメラ　HD-TVI カメラ

WTW-EHR212YJ 15
400万画素屋外用赤外線カメラ
HD-SDIカメラ　EX-SDIカメラ　AHD カメラ
アナログカメラ　HD-CVIカメラ　HD-TVI カメラ

WTW-EHR213YJ 16
400万画素屋外用赤外線カメラ
HD-SDIカメラ　EX-SDIカメラ　AHD カメラ
アナログカメラ　HD-CVIカメラ　HD-TVI カメラ

WTW-EHR823YFH2 17
400万画素屋外用赤外線カメラ
寒冷地・温暖地対応モデル
HD-SDIカメラ　EX-SDIカメラ　AHD カメラ
アナログカメラ　HD-CVIカメラ　HD-TVI カメラ

WTW-ER993YPTZ 18
屋外用 PTZ 赤外線カメラ
EX-SDI 400万画素・UTC対応
左右180度と上下55度

WTW-EHB500YJ 19
屋内用 400万画素 ボックス型カメラ
※ レンズはオプションです
HD-SDIカメラ　EX-SDIカメラ　AHD カメラ
アナログカメラ　HD-CVIカメラ　HD-TVI カメラ

265万画素 HD-SDIカメラ

265 万画素

WTW-EHR1149HJ 20
マルチバンドシリーズ 屋外用
265万画素 赤外線カメラ
HD-SDIカメラ　EX-SDIカメラ　AHD カメラ
アナログカメラ　HD-CVIカメラ　HD-TVI カメラ

WTW-EHR1150HJ2 21
マルチバンドシリーズ 屋外用
265万画素 赤外線カメラ
HD-SDIカメラ　EX-SDIカメラ　AHD カメラ
アナログカメラ　HD-CVIカメラ　HD-TVI カメラ

265万画素

WTW-HB95 22
HD-SDI/EX-SDI 265万画素
屋内用 超小型BOXカメラ
HD-SDIカメラ　EX-SDIカメラ

WTW-HB500 23
HD-SDI/EX-SDI 265万画素
屋内用 BOXカメラ
HD-SDIカメラ　EX-SDIカメラ

WTW-HD205W 24
HD-SDI/EX-SDI 265万画素
屋内用 ドーム型カメラ
HD-SDIカメラ　EX-SDIカメラ

WTW-HD81W 25
HD-SDI/EX-SDI 265万画素
屋内用 ドーム型カメラ
HD-SDIカメラ　EX-SDIカメラ

WTW-HDR204W 26
HD-SDI/EX-SDI 265万画素
屋内用 赤外線ドームカメラ
HD-SDIカメラ　EX-SDIカメラ

WTW-HDR25 27
HD-SDI/EX-SDI 265万画素
屋内用 全方位監視
ドーム型赤外線カメラ
HD-SDIカメラ　EX-SDIカメラ

WTW-HM80P 28
HD-SDI/EX-SDI 265万画素
屋内用 超小型ミニチュアカメラ
HD-SDIカメラ　EX-SDIカメラ

WTW-HM80-4 29
HD-SDI 265万画素
屋内用 超小型ミニチュアカメラ

WTW-HM84 30
HD-SDI/EX-SDI 265万画素
屋内用 超小型ミニチュアカメラ
HD-SDIカメラ　EX-SDIカメラ

WTW-HMK35 31
HD-SDI/EX-SDI 265万画素
屋内用 火災報知機型カメラ
HD-SDIカメラ　EX-SDIカメラ

WTW-FHR83B-94 32
HD-SDI 265万画素
屋外用不可視型防犯赤外線カメラ

WTW-HR195 33
HD-SDI 265万画素
屋外用 赤外線カメラ

WTW-HR213B 34
HD-SDI/EX-SDI 265万画素
屋外用 赤外線カメラ
HD-SDIカメラ　EX-SDIカメラ

目 次

265万画素 HD-SDIカメラ

265万画素

WTW-HR6B
WTW-HB6W 35
HD-SDI 265万画素
屋外用 中型赤外線カメラ

WTW-HR821FH-V5
WTW-HR821RFH-V5 36
HD-SDI/EX-SDI 265万画素
屋外用大型赤外線ハウジング型カメラ
WTW-HR821RFH-V5:
楽々ズーム

WTW-HR823FH5 37
HD-SDI/EX-SDI 265万画素
屋外用大型赤外線ハウジング型カメラ
寒冷地・温暖地対応モデル

WTW-HSL543MP 38
HD-SDI/EX-SDI 265万画素
屋外用センサーライト・赤外線カメラ

WTW-HW209B 39
HD-SDI/EX-SDI 265万画素
屋外用 防犯灯カメラ

WTW-VD32B 40
HD-SDI/EX-SDI 屋内用
ハイクオリティードーム型カメラ
ワンケーブルドーム型カメラ

265万画素 HD-SDI ワンケーブルカメラ

WTW-VD32B-1C 41
HD-SDI/EX-SDI 屋内用
ハイクオリティードーム型カメラ

WTW-HDR196W-1C 42
HD-SDI 265万画素
屋外用 赤外線型カメラ
ワンケーブルドーム型カメラ

WTW-HR195-1C 43
HD-SDI 265万画素
屋外用赤外線ワンケーブルカメラ

モニターTV

HDMI 接続

LCD-MF211ESB 44
20.7インチ液晶モニター
PC・DVR用液晶モニター
HDMI・DVI-D入力対応の液晶
ディスプレイ

HD-SDI コンバーター

HD-SDI コンバーター

WTW-HDR01S 45
HD-SDI 信号をアナログ信号に
変換機

WTW-HDM4 45
HD-SDI/3G-SDI→HDMI
映像変換器

HD-SDI 用ワンケーブルユニット

WTW-STP1001D 46
同軸ケーブルで電力と映像を伝送
するワンケーブルユニット
送信器（カメラ側）

WTW-SRP1001D 46
同軸ケーブルで電力と映像を伝送
するワンケーブルユニット
1CH 受信機（録画機側）

WTW-SRP1004DH 47
同軸ケーブルで電力と映像を伝送
するワンケーブルユニット
4CH 受信機（録画機側）

WTW-SRP1008D 47
同軸ケーブルで電力と映像を伝送
するワンケーブルユニット
8CH 受信機（録画機側）

アクセサリー

電源

WTW-AD121
WTW-AD1215
WTW-AD125C 48
PSE認証・CE安全規格・RoHS
DC12V 1.0A/DC12V 1.5A
DC12V 5A

AHD ケーブル

WTW-CAH2-10
WTW-CAH2-20
WTW-ACA-30
WTW-ACA-50 49
AHD対応映像・電源延長ケーブル
10M/20M/30M/ 50M

HD-SDI ケーブル

WTW-HA3C-10
WTW-HA3C-20
WTW-HA3C-30
WTW-HA3C-50
WTW-HA3C-100 49
AHD/HD-SDI（デジタル）対応
映像・電源延長ケーブル
10M/20M/30M/50M/100M

5C-HFBTケーブル

5C-HFBT-100
5C-HFBT-200
5C-HFBT-500 49
HD-SDI/3G-SDI に最適
映像延長ケーブル
（超低損失・75Ω映像用）
100/200/500mタイプ端子無し

4CH EX-SDI/HD-SDI 4Kデジタルビデオレコーダー(DVR)

EX-SDI(800万画素)・HD-SDI(200万画素)カメラ兼用DVR

WTW-DEHP584E

4CH / EX-SDI / HD-SDI / 800万画素
HDMI出力 / VGA / HDD×1 S-ATA / PTZ / USB / H.264 / アラーム / ネットワーク / デジタルズーム / Mobile / バックアップ / モーション / 日本語表示 / マウス

特徴

- 800万画素(4K)カメラ対応 4CHレコーダー
- 入力信号自動認識機能搭載
- マルチ操作に対応:ライブ映像、録画、再生
  ライブ映像がカクカクしない
- 800万画素で各入力最大15fpsまで設定可能
- 音声2入力対応
- USBフラッシュメモリーでバックアップ可能
- 最大HDD容量 4TB搭載可能
- 録画解像度は最大3840×2160で設定可能
- ネットワーク経由の音声送信に対応
- PC・スマートフォンでの遠隔監視可能
- HDMI出力に対応(最大3840×2160の出力に対応)
- USBマウス付属

寸法図

(単位:mm)

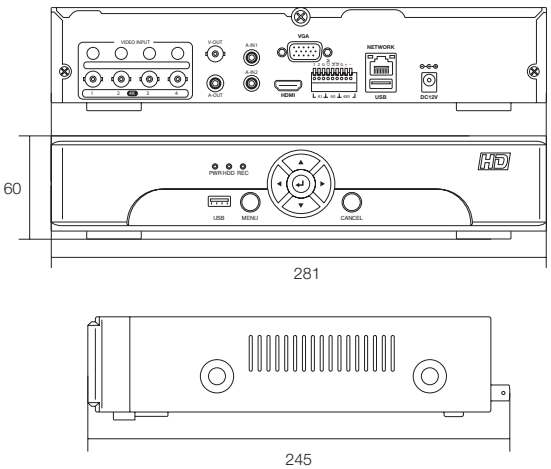

仕様

商品名			WTW-DEHP584E
映像	入力	チャンネル	4入力(BNCJ端子)
		EX-SDIカメラ	EX-SDI :3840×2160(8MP) / 2560×1440(4MP)
		HD-SDIカメラ	1920×1080(1080p) / 1280×720(720p)
		アナログカメラ	※アナログカメラは接続できません
	出力	メイン出力	HDMI端子×1 ※1920×1080以上での出力推奨
		サブ出力	ミニD-SUB15pin×1 ※1280×1024での出力が推奨
			※全出力同時出力可能(コネクター同士が干渉しない場合)
		HDMI出力	有 ※3840×2160/2560×1440/1920×1080/ 1280×1024 / 1024×768 ※音声同時出力可能
音声	入力 / 出力		2入力(RCAJ端子) / 1出力(RCAJ端子)
システム	SATAデバイス		SATA(HDD×1) 最大4TBに対応
	センサー入力		2(ノーマルクローズ/ノーマルオープン)
	センサー出力		1(リレー出力) ※出力は最大DC12V-1Aまで通電可能
	PTZ		RS485
	USB		前面パネル USB2.0×1, 後面パネル USB2.0×1
表示	フレームレート		各チャンネル:30fps / 全チャンネル:120fps ※NTSC設定の場合
	解像度		HDMI出力:最大3840×2160, D-SUB15pin出力:1280×1024
	シークエンス機能		各チャンネル設定可能 スイッチング時間:3/5/10/15/20/30/45/60秒で設定可能
	表示モード		1画面フルスクリーン / 4分割表示 / オートシーケンス
録画	映像圧縮		H.264
	解像度		3840×2160(8mp)/2560×1440(4mp)/1920×1080(1080p)/1280×720(720p)
	録画画質		超高画質 / 高画質 / 標準画質 / 低画質
	録画モード		常時録画(24時間録画) / スケジュール録画 / イベント録画
	録画フレームレート (NTSC)		3840×2160(8MP)入力時:各CH最大15fps 4CH合計60fpsまで
			2560×1440(4MP)入力時:各CH最大30fps 4CH合計120fpsまで
			1920×1080(1080p)入力時:各CH最大30fps 4CH合計120fpsまで
	アラーム前録画時間		1秒~30分設定
	アラーム後録画時間		1秒~30分設定
再生	画面表示		1画面フルスクリーン / 4分割表示
	画面検索方法		カレンダーから日付・時刻選択 / イベント検索
	デジタルズーム		マウス操作でズーム可能
	スピード		再生 / 早送り / 早戻し / 一時停止 / コマ送り(最大×128倍)
	保存媒体		HDD
	解像度		3840×2160(8MP) 入力時:各CH7fpsで4CH合計最大28fps
			2560×1440(4MP) 入力時:各CH15fpsで4CH合計最大60fps
			1920×1080(1080p)入力時:各CH30fpsで4CH合計最大120fps
ネットワーク	インターフェイス		10/100イーサーネット
	プロトコル		TCP/IP / DHCP / DDNS / PPPoE / E-mailに対応
	アプリケーション		Windows 7 / 8 / 8.1 / 10
	操作ユーザー数		16ユーザー
	CMS		有
	対応携帯電話端末		PC:Windows 10/8.1/8/7, スマートフォン:Android / iPhone
	イベント送信		メール通知
	検索再生		カレンダーから日付・時刻選択 / イベント検索
バックアップ	インターフェイス		USB2.0
	ネットワーク		有
	バックアップデバイス		ネットワークバックアップ / USB フラッシュメモリー
	ファイル形式		独自ファイル ※CMSソフトウェアでAVIファイルに変換可能
	バックアップデータの再生		専用ソフトウェアでの再生(分割画面での再生・デジタルズーム可能)
			※AVIファイルに変換した場合は他の再生ソフトで再生可能
アラーム	モーション録画機能		有 ※各チャンネル検知録画
	モーションエリア設定		有 縦15コマ×横22コマ ※各チャンネル設定可能
	モーション感度設定		低 / 中 / 高
OSD & DVR Control	言語		多言語対応
	システムアップグレード		USBからファームウェアを更新
	Pan/Tilt/Zoom Control		RS-485(Pelco-D / Pelco-P)
電源・本体・その他	本体材質		ボディ:アルミニウム 全面パネル部:プラスチック
	本体配色		ブラック
	外形寸法		281(W)×245(D)×60(H)mm
	重量		約1.3kg (※HDD含まず)
	動作可能周囲温度/湿度		5度~40度 / 0~90% ※結露無き状態
	電源		DC12V / 最大36W

EX-SDI/HD-SDIシリーズ 4chデジタルビデオレコーダー(DVR)

400万画素 超高画質の映像規格EX-SDI/HD-SDI/IPCに対応レコーダー

WTW-DEHP104G 4CH DVR

NEW

4MP
4 Mega Pixel Data

4CH EX-SDI HD-SDI IPC 400万画素
HDMI出力 VGA 録音 HDD×1 S-ATA PTZ USB H.264 H.265 デジタルズーム ネットワーク Mobile バックアップ アラーム モーション OSD 日本語 マウス

特徴

- 400万画素カメラ対応 4chデジタルレコーダー
- 入力信号自動認識機能搭載
- マルチ操作に対応:ライブ映像、録画、再生
  ライブ映像がカクカクしない
- 400万画素で各入力最大15fpsまで設定可能
- 音声はカメラ台数分の4入力に対応
- USBフラッシュメモリーでバックアップ可能
- 最大HDD容量 8TB搭載可能
- 録画解像度は最大2560×1440で設定可能
- ネットワーク経由の音声送信に対応
- PC・スマートフォンでの遠隔監視可能
- HDMI出力に対応(最大3840×2160の出力に対応)
- USBマウス付属

寸法図

(単位:mm)

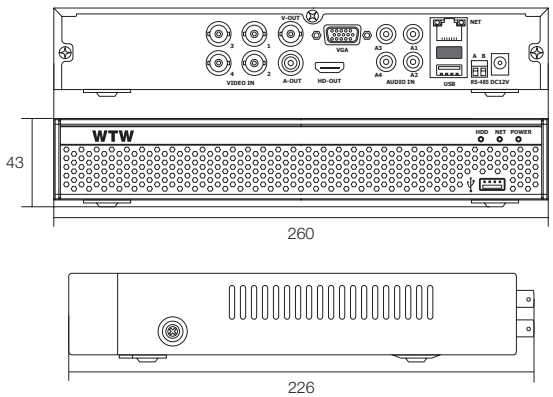

仕様

商品名		WTW-DEHP104G
映像	入力チャンネル	4入力(BNC端子)
	入力解像度	1440P(2560×1440)/1080P(1920×1080)
	出力	1メイン出力(HDMI端子)
		2サブ出力:VGA出力×1(ミニD-SUB15pin1280×1024)/BNC出力×1
	出力解像度	1024×768/1280×720/1280×1024/1920×1080/ 2560×1440/3840×2160 30hz
音声	入力	4入力(RCA端子)
	出力	HDMI出力 / RCA出力
システム	SATAデバイス	SATA(HDD×1) 最大8TBに対応
	PTZ	有 (RS485端子)
	USB	USB2.0×2(全面×1、後面×1)
		※マウス操作・USBフラッシュメモリによるバックアップ操作用
表示	表示フレームレート	EX-SDI/HD-SDI:
		1440P 各チャンネル:15fps / 全チャンネル:60fps
		1080P 各チャンネル:30fps / 全チャンネル:120fps
	表示解像度	最大3840×2160(2160p)
	シークエンス機能	1画面フルスクリーン/4分割画面での切り替え スイッチング時間5秒~255秒
	表示モード	1画面フルスクリーン/4分割/8分割/9分割
録画	映像圧縮	H264 / H265
	解像度(NTSC)	2560×1440(4MP)/1920×1080(1080p) /1280×720(720p) /928×480(960H)/720×480(D1)
	録画画質	中/良/高/最高 4段階設定
	録画モード	常時録画(24時間録画)/スケジュール録画/イベント録画
	録画フレームレート (NTSC)	4MP 各CH:15fps / 全CH:60fps
		1080P 各CH:30fps / 全CH:120fps
	アラーム後録画時間	5秒 ※秒数設定は出来ません。
	アラーム前録画機能	30秒~255秒
再生	画面表示	1画面フルスクリーン/4分割表示
	再生画面数	最大4画面
	画面検索方法	カレンダーから日付・時刻選択
	デジタルズーム	マウス操作でズーム可能
	再生スピード	再生/早送り/早戻し(早送り・巻き戻し共に×2×4×8×16)
		一時停止/コマ送り/コマ戻し/スロー再生(1/2、1/4、1/8再生)
	保存媒体	HDD
ネットワーク	インターフェイス	端子:RJ45×1/10M/100M/1000Mイーサーネット
	プロトコル	HTTP/TCP/IP/RTSP/DHCP/DNS/PPPoE /UPnP/E-mail/NTP/P2P)に対応
	対応OS	Windows 7/Windows 8/8.1/10 ※Apple社 Macには対応しておりません
	操作ユーザー数	4ユーザー
	CMS	有(アプリ名:iVM320)
	CMS対応OS	Windows 7 / Windows 8 / Windows 10
	アクセス対応端末	PC:Windows 10 / 8.1 / 8 スマートフォン:Android / iPhone
	スマートフォン専用アプリ	Android / iPhone(iOS)「WTW SDI SEE」
	イベント送信	メール通知
	検索再生	カレンダーから日付・時刻選択
バックアップ	インターフェイス	USB2.0 ※容量32GB以下のものが推奨となります。
	音声バックアップ	有
	ネットワーク	有 ※ファイル形式:AVI/コーデック形式:HEVC(H265)
	バックアップデバイス	ネットワークバックアップ / USBフラッシュメモリー
	ファイル形式	AVI形式/コーデック形式:HEVC(H265)
	バックアップデータの再生	AVIファイル ※録画データの圧縮方式がH.265形式となるため、H.265形式に対応するメディアプレイヤーが別途必要です。VLCプレイヤーなどで再生が可能です。
アラーム	モーション録画機能	有 ※各チャンネル検知録画
	モーションエリア設定	有 縦18コマ×横22コマ 全396コマ ※各チャンネル設定可能
	モーション感度設定	最低/低/中低/標準/高/中高/最高 7段階で設定可能
OSD & DVR Control	言語	多言語対応
	システムアップグレード	USBからファームウェアを更新
	操作	USBマウス
	Pan/Tilt/Zoom Control	RS485 プロトコル:PelcoD / ボーレート:110~921600 / アドレス:0~255
電源・本体・その他	本体材質	ボディ:アルミニウム 全面パネル部:プラスチック
	本体配色	ブラック
	外形寸法	260(W)×226(D)×43(H)mm ※突起物含む
	重量	約0.9kg (※HDD含まず)
	動作可能周囲温度/湿度	5度~40度 / 0~90% ※結露無き状態
	電源	電圧:DC12V / 最大36W

EX-SDI/HD-SDIシリーズ 8chデジタルビデオレコーダー(DVR)

400万画素 超高画質の映像規格EX-SDI/HD-SDI/IPCに対応レコーダー

WTW-DEHP108G 8CH DVR

NEW

4MP
4 Mega Pixel Data

8CH / EX-SDI / HD-SDI / IPC / 400万画素
HDMI出力 / VGA / 録音 / HDD×2 S-ATA / PTZ / USB / H.264 / H.265 / デジタルズーム / ネットワーク / Mobile / バックアップ / アラーム / モーション / OSD日本語 / マウス

特徴

- 400万画素EX-SDI接続対応/265万画素HD-SDI/IPネットワークカメラ接続対応
- 400万画素録画時:各チャンネル15フレーム・全120フレーム対応のハーフフレームモデル
- 265万画素録画時:各チャンネル30フレーム・全240フレーム対応のリアルフレームモデル
- 最大8台までの防犯カメラを接続可能
- 音声入力を最大4台まで対応
- HDMI・VGAの両方のディスプレイ出力端子を採用
- HDDは最大16TBまで搭載可能
- 本体メニューは多国言語に対応
- セキュリティーパスワード機能を搭載
- カメラタイトル編集に対応で設置箇所に名前を入れることが可能
- USBフラッシュメモリーでバックアップ可能
- PC・スマートフォンでの遠隔監視可能
- ネットワーク経由の音声送信に対応
- 録画解像度は最大2560×1440で設定可能
- HDMI出力に対応(最大3840×2160の出力に対応)
- USBマウス付属

寸法図

(単位:mm)

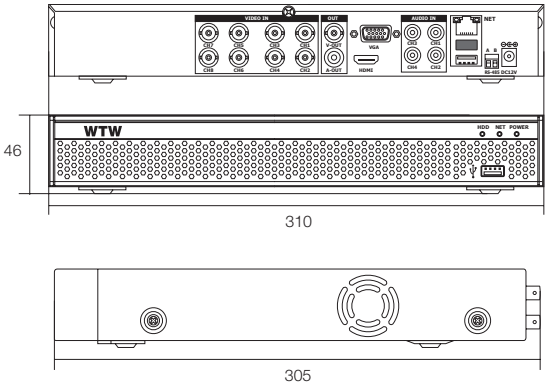

仕様

商品名		WTW-DEHP108G
映像	入力チャンネル	8入力(BNC端子)
	入力解像度	1440P(2560×1440)/1080P(1920×1080)
	出力	1メイン出力(HDMI端子) 2サブ出力:VGA出力×1(ミニD-SUB15pin1280×1024)/BNC出力×1
	出力解像度	1024×768/1280×720/1280×1024/1920×1080/2560×1440/3840×2160 30hz
音声	入力	4入力(RCA端子)
	出力	HDMI出力 / RCA出力
システム	SATAデバイス	SATA(HDD×2)　最大16TBに対応
	PTZ	有 (RS485端子)
	USB	USB2.0×2(全面×1、後面×1) ※マウス操作・USBフラッシュメモリによるバックアップ操作用
表示	表示フレームレート	EX-SDI:1440P/1080P 各チャンネル:30fps/全チャンネル:240fps
	表示解像度	最大3840×2160(2160p)
	表示モード	1画面フルスクリーン/4分割/8分割/9分割/16分割/25分割/36分割
	シークエンス機能	1画面フルスクリーン/4分割画面での切り替え スイッチング時間5秒～255秒
録画	映像圧縮	H264 / H265
	解像度(NTSC)	2560×1440(4MP)/1920×1080(1080p) /1280×720(720p)/928×480(960H)/720×480(D1)
	録画画質	最低/低/中/良/高/最高 6段階設定
	録画モード	常時録画(24時間録画)/スケジュール録画/イベント録画
	録画フレームレート(NTSC)	4MP　各CH:15fps / 全チャンネル:120fps 1080P 各CH:30fps / 全チャンネル:240fps
	アラーム後録画時間	5秒　※秒数設定は出来ません。
	アラーム前録画機能	30秒～255秒
再生	画面表示	1画面フルスクリーン/4分割/9分割表示 ※再生するチャンネル数に応じて変化
	再生画面数	最大8画面
	画面検索方法	カレンダーから日付・時刻選択
	デジタルズーム	マウス操作でズーム可能
	再生スピード	再生/早送り/早戻し(早送り・巻き戻し共に×2×4×8×16) 一時停止/コマ送り/コマ戻し/スロー再生(1/2、1/4、1/8再生)
	保存媒体	HDD
ネットワーク	インターフェイス	端子:RJ45×1/10M/100M/1000Mイーサーネット
	プロトコル	HTTP/TCP/IP/DHCP/DNS/PPPoE/UPnP/E-mail/NTPに対応
	対応OS	Windows 7/Windows 8/8.1/10 ※Apple社 Macには対応しておりません
	操作ユーザー数	4ユーザー
	CMS	有(アプリ名:iVM320)
	CMS対応OS	Windows 7 / Windows 8 / Windows 10
	アクセス対応端末	PC:Windows 10 / 8.1 / 8　スマートフォン:Android / iPhone
	スマートフォン専用アプリ	Android / iPhone(iOS)「WTW SDI SEE」
	イベント送信	メール通知
	検索再生	カレンダーから日付・時刻選択
バックアップ	インターフェイス	USB2.0　※容量32GB以下のものが推奨となります。
	音声バックアップ	有
	ネットワーク	有　※ファイル形式:AVI/コーデック形式:HEVC(H265)
	バックアップデバイス	ネットワークバックアップ / USBフラッシュメモリー
	ファイル形式	AVI形式/コーデック形式:HEVC(H265)
	バックアップデータの再生	AVIファイル　※録画データの圧縮方式がH.265形式となるため、H.265形式に対応するメディアプレイヤーが別途必要です。VLCプレイヤーなどで再生が可能です。
アラーム	モーション録画機能	有　※各チャンネル検知録画
	モーションエリア設定	有 縦18コマ×横22コマ 全396コマ　※各チャンネル設定可能
	モーション感度設定	最低/低/中低/標準/高/中高/最高 7段階で設定可能
OSD & DVR Control	言語	多言語対応
	システムアップグレード	USBからファームウェアを更新
	操作	USBマウス
	Pan/Tilt/Zoom Control	RS485 プロトコルProtocolD
電源・本体・その他	本体材質	ボディ:アルミニウム　全面パネル部:プラスチック
	本体配色	ブラック
	外形寸法	310(W)×305(D)×46(H)mm　※突起物含む
	重量	約1.4kg　(※HDD含まず)
	動作可能周囲温度/湿度	5度～40度 / 0～90% ※結露無き状態
	電源	電圧:12V / 消費電力:約60W ※HDD-2TB使用時

4CH ハイブリッド用デジタルビデオレコーダー

EX-SDI（400万画素）・HD-SDI・IP（400万画素）カメラ兼用DVR

WTW-DEHP5044 4CH DVR

4MP 4 Mega Pixel Data

4CH / EX-SDI / HD-SDI / IPC / 400万画素

HDMI出力 / VGA / HDD×1 S-ATA / PTZ / USB / H.264 / アラーム / ネットワーク / デジタルズーム / Mobile / バックアップ / モーション / 日本語表示 / マウス

特徴

- EX-SDI・HD-SDI・IPカメラ兼用 4CH DVR
- 400万画素EX-SDI/IPカメラ接続対応
- 200万画素HD-SDI接続対応
- 400万画素録画時：各チャンネル15フレーム・全60フレーム対応のハーフフレームモデル
- 265万画素録画時：各チャンネル30フレーム・全120フレーム対応のリアルフレームモデル
- H.264圧縮方式で画質がきれい
- 遠隔操作ソフトウェアーは、Windows 7/8/8.1/10に対応
- USBフラッシュメモリーでバックアップ可能
- HDDは最大4TBまで搭載可能
- VGA出力に対応（1280×1024に対応）
- HDMI出力に対応（最大2560×1440/1920×1080 以上での出力推奨）
- PC・スマートフォンで遠隔監視機能搭載
- セキュリティパスワード機能搭載
- 本体メニューは多国言語に対応
- USBマウス付属
- DDNS・Upnp対応モデル
- カメラタイトル編集に対応

寸法図

（単位：mm）

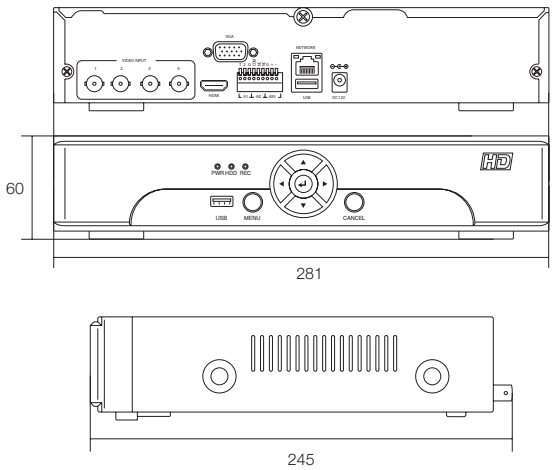

仕様

商品名			WTW-DEHP5044
映像	入力	チャンネル	4入力（BNCJ端子）
		EX-SDIカメラ	2560×1440（1440p）
		HD-SDIカメラ	1920×1080（1080p）/ 1280×720（720p）
		IPカメラ	2560×1440（1440p）/1920×1080（1080p）/1280×720（720p）
		アナログカメラ	※アナログカメラは接続できません
	出力	メイン出力	HDMI端子×1 ※最大2560×1440（30Hz）1920×1080（30/60Hz）以上での出力推奨
		サブ出力	ミニD-SUB15pin×1 ※1280×1024での出力が推奨 ※全出力同時出力可能（コネクター同士が干渉しない場合）
		HDMI出力	有※最大2560×1440（30Hz）1920×1080（30/60Hz）以上での出力が推奨
音声	入力 / 出力		無
システム	SATAデバイス		SATA（HDD×1）最大4TBに対応
	センサー入力		2（ノーマルクローズ/ノーマルオープン）
	センサー出力		1（リレー出力）※出力は最大DC12V-1Aまで通電可能
	PTZ		RS485
	USB		前面パネル USB2.0×1，後面パネル USB2.0×1
表示	フレームレート		各チャンネル：30fps / 全チャンネル：120fps ※NTSC設定の場合
	解像度		HDMI出力：2560×1440，D-SUB15pin出力：1280×1024
	シークエンス機能		各チャンネル設定可能 スイッチング時間：3/5/10/15/20/30/45/60秒で設定可能
	表示モード		1画面フルスクリーン / 4分割表示 / オートシーケンス
録画	映像圧縮		H.264
	解像度		2560×1440（1440p）/1920×1080（1080p）/1280×720（720p）
	録画画質		超高画質 / 高画質 / 標準画質 / 低画質
	録画モード		常時録画（24時間録画）/ スケジュール録画 / イベント録画
	録画フレームレート（NTSC）		2560×1440*15fps *4ch=60FPS 1920×1080*30fps *4ch=120FPS
	アラーム前録画時間		1秒～30分設定
	アラーム後録画時間		1秒～30分設定
再生	画面表示		1画面フルスクリーン / 4分割表示
	画面検索方法		カレンダーから日付・時刻選択 / イベント検索
	デジタルズーム		マウス操作でズーム可能
	スピード		再生 / 早送り / 早戻し / 一時停止 / コマ送り（最大×128倍）
	保存媒体		HDD
	解像度		2560×1440*4fps*4ch=16FPS/1920×1080*7.5fps*4ch=30FPS
ネットワーク	インターフェイス		10/100イーサーネット
	プロトコル		TCP/IP / DHCP / DDNS / PPPoE / E-mailに対応
	アプリケーション		Windows 7 / 8 / 8.1 / 10
	操作ユーザー数		16ユーザー
	CMS		有
	対応携帯電話端末		PC：Windows 10/8.1/8/7，スマートフォン：Android / iPhone
	イベント送信		メール通知
	検索再生		カレンダーから日付・時刻選択 / イベント検索
バックアップ	インターフェイス		USB2.0
	ネットワーク		有
	バックアップデバイス		ネットワークバックアップ / USB フラッシュメモリー
	ファイル形式		独自ファイル ※CMSソフトウェアでAVIファイルに変換可能
	バックアップデータの再生		専用ソフトウェアでの再生（分割画面での再生・デジタルズーム可能） ※AVIファイルに変換した場合は他の再生ソフトで再生可能
アラーム	モーション録画機能		有 ※各チャンネル検知録画
	モーションエリア設定		有 縦15コマ×横22コマ ※各チャンネル設定可能
	モーション感度設定		低 / 中 / 高
OSD & DVR Control	言語		多言語対応
	システムアップグレード		USBからファームウェアを更新
	リモコン		無
	Pan/Tilt/Zoom Control		RS-485（Pelco-D / Pelco-P）
電源・本体・その他	本体材質		ボディ：アルミニウム　　全面パネル部：プラスチック
	本体配色		ブラック
	外形寸法		281（W）×245（D）×60（H）mm
	重量		約1.1kg（※HDD含まず）
	動作可能周囲温度/湿度		5度～40度 / 0～90% ※結露無き状態
	電源		DC12V / 最大36W

※ 予告なく形状及び仕様が変更される場合があります：www.wtw.jp 株式会社　塚本無線

8CH ハイブリッドデジタルビデオレコーダー

400万画素(1440P)/220万画素(1080P)/136万画素(720P)
EX-SDI・HD-SDI・AHD・アナログ・IP・アナログ兼用モデル

WTW-5H92 8CH DVR
WTW-DEAP592F 8CH DVR

4MP 4 Mega Pixel Data

8CH / EX-SDI / HD-SDI / AHD / IPC / アナログ / 400万画素
HDMI出力 / VGA / 録音 / HDD×2 S-ATA / PTZ / USB / H.264 / ネットワーク / アラーム / デジタルズーム / Mobile / バックアップ / モーション / 日本語表示 / リモコン / マウス / 冷却ファン

特徴

- EX-SDI・HD-SDI・AHD・アナログ(CVBS)カメラ兼用DVR
- WTW-DEAP592F:EX-SDI・HD-SDI・AHD・IP・アナログ(CVBS)カメラ兼用DVR
- 音声入力4CHに対応
- アナログカメラ入力時の解像度は、928×480(960H)
- H.264圧縮方式で画質がきれい
- 400万画素(1440p)・200万画素(1080p)・100万画素(720p)対応
- 遠隔操作ソフトウェアーは、Windows VISTA/7/8/8.1/10に対応
- USBフラッシュメモリーでバックアップ可能
- HDDは最大8TBに対応
- アナログ出力に対応
- VGA出力に対応(1280×1024に対応)
- HDMI出力に対応(1920×1080に対応)
- PC・スマートフォンで遠隔監視機能搭載
- セキュリティパスワード機能搭載
- 本体メニューは、多言語に対応
- USBマウス付属
- DDNS・Upnp対応モデル
- ネットワーク経由の音声送信に対応
- カメラタイトル編集に対応

寸法図

(単位:mm)

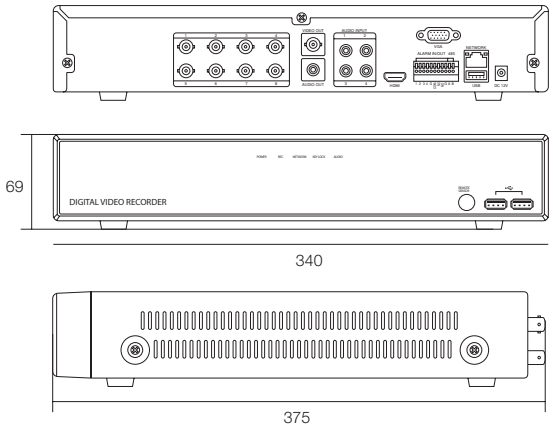

WTW-5H92 / WTW-DEAP592F

仕様

商品名			WTW-5H92	WTW-DEAP592F
映像	入力	チャンネル	8入力(BNC)端子)	
		EX-SDIカメラ	2560×1440(1440p), 1920×1080(1080p), 1280×720(720p)	
		HD-SDIカメラ	1920×1080(1080p), 1280×720(720p)	
		AHDカメラ	1920×1080(1080p), 1280×720(720p)	
		IPカメラ	非対応	2560×1440(1440p), 1920×1080(1080p), 1280×720(720p)
		アナログカメラ	最大960H ※AHDカメラは220万画素モデルのみご利用いただけます。	
	出力	メイン出力	HDMI端子×1 ※1920×1080での出力が推奨	
		サブ出力	ミニD-SUB15pin×1 ※1280×1024での出力が推奨	
		アナログ出力	BNCJ端子 ※テスト用の為通常使用はお勧めしておりません ※全出力同時出力可能(コネクター同士が干渉しない場合)	
		HDMI出力	有 ※1920×1080での出力が推奨	
音声	入力/出力		4入力(RCAJ端子) / 1出力(RCAJ端子)	
システム	SATAデバイス		SATA(HDD×2) ※各最大4TBに対応 合計8TBまで搭載可能	
	センサー入力		4入力(ノーマルクローズ/ノーマルオープン)	
	センサー出力		1出力(リレー出力) ※出力は最大DC12V-1Aまで通電可能	
	PTZ		RS485	
	USB		前面パネル USB2.0×2, 後面パネル USB2.0×1 ※マウス操作・USBフラッシュメモリによるバックアップ操作	
表示	フレームレート		NTSC : 240fps	
	解像度		HDMI出力:1920×1080(1080p), D-SUB15pin出力:1280×1024	
	シークエンス機能		各チャンネル設定可能 スイッチング時間 3,5,10,15,20,30,45,60秒で設定可能	
	表示モード		各チャンネルフルスクリーン/4分割表示/9分割表示(8CH入力)/オートシーケンス	
録画	映像圧縮		H.264	
	解像度		2560×1440(4MP)/(3MP)/1920×1080(1080p) 1280×720(720p)/(960H)/(4CIF)/(2CIF)/(CIF)	
	録画画質		超高画質/高画質/標準画質/低画質	
	録画モード		常時録画/スケジュール(常時録画/モーション検出)	
	録画フレームレート(NTSC)		合計150fps 各チャンネル最大15fpsまで割振は可能	合計240fps 各チャンネル最大30fpsまで割振は可能
	アラーム後録画時間		1秒, 5秒, 10秒, 30秒, 1分, 3分, 5分, 10分, 20分, 30分で設定可能	
	アラーム前録画機能		1秒, 5秒, 10秒, 30秒, 1分, 3分, 5分, 10分, 20分, 30分で設定可能	
再生	画面表示		各チャンネルフルスクリーン/4分割表示/9分割表示(8CH入力画面)	
	画面検索方法		カレンダーから日付・時間/イベント検索	
	デジタルズーム		範囲指定式 ※マウス操作	
	再生スピード		REW・FF(×4,×8,×16,×32,×64,×128)/コマ送り/一時停止	
	保存媒体		HDD	
ネットワーク	インターフェイス		10/100/1000イーサーネット	
	プロトコル		TCP/IP, DHCP, DDNS, PPPoE, E-mailに対応	
	アプリケーション		Windows VISTA/7/8/8.1/10	
	接続ユーザー数		16ユーザー	
	CMS		有	
	対応携帯電話端末		スマートフォン(iPhone/Android端末)	
	イベント送信		E-mail	
	検索再生		カレンダーからの日時検索 / イベント検索	
バックアップ	インターフェイス		USB2.0	
	音声バックアップ		有	
	ネットワーク		有	
	バックアップデバイス		ネットワークバックアップ / USB フラッシュメモリー	
	ファイル形式		独自ファイル ※CMSソフトウェアでAVIファイルにに変換可能	
	バックアップデータの再生		専用ソフトウェアでの再生(分割画面での再生・デジタルズーム可能) ※AVIファイルに変換した場合は他の再生ソフトで再生可能	
アラーム	モーション録画機能		有 ※各チャンネル検知録画	
	モーションエリア設定		有 縦15コマ×横22コマ ※各チャンネル設定可能	
	モーション感度設定		有 高・中・低 ※各チャンネル設定可能	
OSD & DVR Control	言語		多言語対応	
	リモコン		専用リモコンにて対応	
	システムアップグレード		USBからファームウェアを更新	
	Pan/Tilt/Zoom Control		RS-485(Pelco-D , Pelco-P)	
電源・本体・その他	外形寸法/重量		340(W)×375(D)×69(H)mm / 約2.35kg(※HDD含まず)	
	冷却ファン		有	
	動作可能周囲温度/湿度		0~40度 / 0~90% ※結露無き状態	
	電源		最大80W	

16CH ハイブリッドデジタルビデオレコーダー

400万画素(1440P)/220万画素(1080P)/136万画素(720P)
EX-SDI・HD-SDI・AHD・アナログ・IP・アナログ兼用モデル

WTW-5H19 16CH DVR
WTW-DEAP519F 16CH DVR

4MP 4 Mega Pixel Data

16CH / AHD / アナログ / アナログ / 400万画素
HDMI出力 / VGA / 録音 / HDD×1 S-ATA / PTZ / USB / H.264 / デジタルズーム / ネットワーク / Mobile / バックアップ / アラーム / モーション / OSD日本語 / マウス

特徴

- HD-SDI・EX-SDI・AHD・IP・アナログカメラ(CVBS)どれでも接続可能
  ※AHDカメラは220万画素モデルのみ
- IPカメラ入力対応モデル
- 最大16台までの防犯カメラを接続可能
- 音声入力4チャンネル対応
- 400万画素の入力時は各チャンネル25fps、200万画素の入力は各チャンネル最大30fpsまで設定可能
- HDMI出力端子搭載
- HDDは最大4台接続可能、32TBまで搭載可能
- パスワード管理機能搭載
- インターネットを使用した 遠隔監視対応
- USBフラッシュメモリーを使用したバックアップが可能
- PC・スマートフォン・iPadでの遠隔監視可能
- HDMI出力対応
- リモコン(付属)・USBマウス(付属)での操作が可能
- 本体メニューは多国言語に対応

寸法図

(単位:mm)

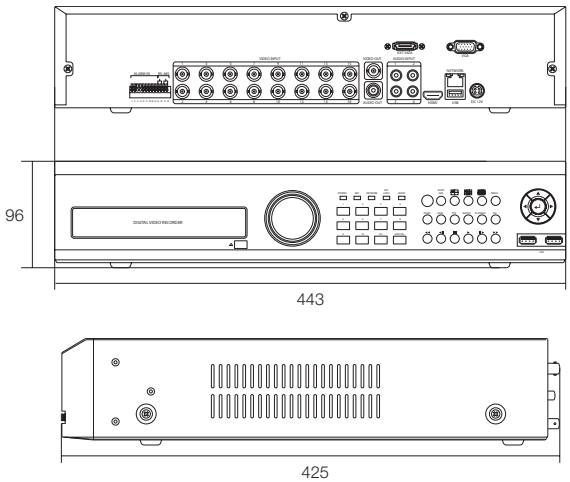

WTW-5H19 / WTW-DEAP519F

仕様

商品名		WTW-5H19	WTW-DEAP519F
映像	映像入力	EX-SDI/HD-SDI/AHD/アナログ/IP/映像入力 16入力(BNCJ端子)	
	映像出力	1メイン出力(HDMI端子) ミニD-SUB15pin×1 ※1280×1024での出力が推奨 映像確認用出力(BNCJ端子)※通常のモニター出力はHDMI出力を御利用ください	
	HDMI出力	有	
音声	音声入力	4入力(RCAJ端子)	
	音声出力	1出力(RCAJ端子)※HDMI出力には対応しておりません	
システム	SATAデバイス	SATA(HDD×4) ※各最大8TBに対応 合計32TBまで搭載可能	
	外付けHDD	E-SATA対応	
	センサー入・出力	4入力・1出力	
	PTZ	RS485	
	USB	USB2.0:前面パネル×2 / 背面パネル×2 計4 (マウス操作・USBフラッシュメモリによるバックアップ操作)	
表示	フレームレート	NTSC : 480fps	
	解像度	HDMI出力:3840×2160 30Hz/2560×1440 30Hz/1920×1080 P60 / 1920×1080 P50/1920×1080 P30/1920×1080 i60/1920×1080 i50/1440×900/1366×768/1280×1024/1280×800/1024×768	
	シークエンス機能	各チャンネル設定可能 スイッチング時間 3/5/10/15/20/30/45/60秒で設定可能	
	表示モード	全画面 / 4分割画面 / 9分割画面 / 16分割画面 / オートシーケンス	
録画	映像圧縮	H.264	
	解像度	2560×1440(4MP) /1920×1080(1080p) 1280×720(720p) / (960H) /(4CIF) / (2CIF) / (CIF)	
	録画画質	超高画質/高画質/標準画質/低画質	
	録画モード	常時録画/スケジュール(常時録画/モーション検出)	
	録画フレームレート(NTSC)	全ての入力240fps 各CH15fps	4MP:420fps 各CH25fps ※4入力は30fpsへ変更可能 1080P:480fps 各CH30fps
	アラーム後録画時間	1秒, 5秒, 10秒, 30秒, 1分, 3分, 5分, 10分, 20分, 30分で設定可能	
	アラーム前録画機能	2秒/4秒/6秒/8秒/10秒/15秒/20秒/25秒/30秒/40秒/50秒/1分/2分/3分/5分/10分	
再生	画面表示	各チャンネルフルスクリーン / 4分割表示 / 9分割表示 / 16分割表示	
	画面検索方法	カレンダーから日付・時間 / イベント検索	
	デジタルズーム	範囲指定式 ※マウス操作	
	保存媒体	HDD	
ネットワーク	インターフェイス	10/100/1000 Ethernet	
	検索再生	カレンダーからの日時検索 / イベント検索	
	プロトコル	TCP/IP, DHCP, DDNS, PPPoE, E-mailに対応	
	アプリケーション	Windows7/8/8.1/10※ Apple社Macには対応しておりません	
	ネットワークソフト	IE(インターネットエクスプローラ)※Microsoft Edgeには対応しておりません	
	接続ユーザー数	4ユーザー	
	CMS	有	
	対応携帯電話端末	スマートフォン(iPhone/Android端末)	
	ネットワークからの遠隔操作ユーザー数	1管理者+4ユーザー	
バックアップ	インターフェイス	USB2.0 ※容量32GB以下のものが推奨となります	
	音声バックアップ	有	
	バックアップ	有 ※AVI形式でのバックアップ	
	バックアップデバイス	ネットワークバックアップ / USB フラッシュメモリー	
	ファイル形式	独自ファイル ※CMSソフトウェアでAVIファイルにに変換可能	
アラーム	モーション録画機能	有 ※各チャンネル検知録画	
	モーションエリア設定	有 縦15コマ×横22コマ ※各チャンネル設定可能	
	モーション感度設定	有 高・中・低 ※各チャンネル設定可能	
OSD & DVR Control	言語	日本語/英語/中国語/韓国語/その他	
	リモコン	専用リモコンにて対応	
	操作	フロントパネル/USBマウス	
	システムアップグレード	USBからファームウェアを更新	
	Pan/Tilt/Zoom Control	RS-485(Pelco-D , Pelco-P)	
電源・本体・その他	本体材質	アルミニウム・プラスチック	
	本体配色	ブラック	
	外形寸法/重量	443(W)×425(D)×96(H)mm / 約5.2kg(※HDD含まず)	
	冷却ファン	有	
	動作可能周囲温度/湿度	0~40度 / 0~90% ※結露無き状態	
	電源	最大80W	

4K(800万画素)屋外寒冷地仕様 赤外線カメラ

超高解像度の3840×2160ピクセル・大型赤外線LEDを8個を搭載

WTW-EVR195EFB3

NEW

特徴

- 4K(800万画素)EX-SDI屋外寒冷地仕様の赤外線型カメラ
- ヒーターとファンを搭載、寒冷地および温暖地にて使用可能
- 800万画素 高精細CMOSセンサー搭載
- 超高解像度の3840×2160ピクセル
- 大型赤外線LEDを8個を搭載し、夜間遠くまで明るく監視が可能です
- 赤外線LED照射距離最大約50m
- 中型サイズのダイキャストの強固なボディで、カメラの存在感があり抑止力を高めます。
- 広角から中望遠の監視に最適な3.6～11mmのオートアイリス・バリフォーカルレンズを搭載
- 水平視野角度約40～90度
- カメラ下部にあるレンズ調節ネジを回すだけで望遠・ピント調節が出来ます。
- OSDメニュー操作可能
- 暗さに強い感度アップ機能搭載
- デイナイト機能搭載
- 明暗補正機能搭載
- ノイズ補正機能搭載
- 16倍デジタルズーム機能搭載
- モーション検知機能搭載
- プライバシーマスキング機能搭載

※専用モニター・専用DVRで御使用ください

寸法図

(単位:mm)

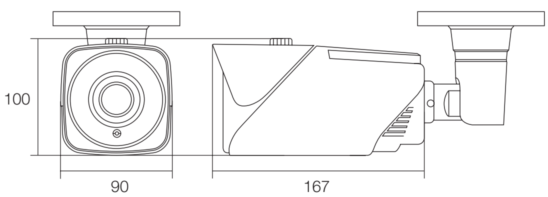

仕様

商品名		WTW-EVR195EFB3
センサー・映像出力性能	撮影素子	1/2.5 インチ Sony CMOSセンサー搭載
	総画素数	800万画素
	映像出力形式	EX-SDI(BNC) CVBS出力:1.0Vp-p 75Ω(RCA) ※CVBS出力切り替え時 4K出力不可
	映像出力解像度	EX-SDI出力:3840×2160/30(2160P) CVBS出力:アナログ出力 ※CVBS出力切り替え時 4K出力不可
	走査方式	プログレッシブスキャン方式
	同期方式	内部同期
レンズ	搭載レンズ	8メガピクセル対応 オートアイリス搭載 バリフォーカルレンズ
	焦点距離	3.6～11mm
	ズーム比	約3倍
	オートアイリス	有
	オートフォーカス	無
	画角	水平角度約40～90度 ※800万画素(解像度3840×2160)
投光性能	赤外線LED	850nm 特殊大型 赤外線LED 8個
	対応周波数	850nm
	赤外線照射距離	最大約50m
	赤外線監視可能距離	最大約25m
	ICR機能	有
	最低被写体照度	0Lux ※赤外線LED作動時
インターフェイス	映像出力端子	EX-SDI:BNCJ CVBS:RCAJ ※CVBS出力切り替え時 4K出力不可
	電源入力端子	Φ2.1DCジャック
	OSDリモコン	カメラ一体型 十字・センター操作ボタン
映像調節性能	設定画面(OSDメニュー)	日本語
	シャッター速度	オート, FLICKER, 1/30, 1/60, 1/120, 1/250, 1/500, 1/1000, 1/2000, 1/4000, 1/8000, 1/15000, 1/30000
	フリッカレス機能	有
	オートゲインコントロール(AGC)	有 (0～10段階)
	デジタルスローシャッター(DSS)	オフ / (×2, ×4, ×8, ×16, ×32)
	高画質感度アップ(ACE)	オフ / 低 / 中 / 高
	DAY & NIGHT	外部/オート/カラー/モノクロ ※基本設定は外部となります
	ホワイトバランス(AWB)	オート / マニュアル
	ノイズ補正(DNR)	オフ / 低 / 中 / 高
	逆光補正	オフ / ハイライト補正 / バックライト補正 / WDR
	デジタルズーム機能	有 (1.0～16.0倍)
	モーション機能	オフ / オン(4ゾーン)
	プライバシーマスク機能	オフ / オン(14エリア)
	映像反転機能	ミラー:左右反転可能 / フリップ:上下反転可能
電源・カメラ本体・その他	本体材質	アルミニウム
	本体配色	ガンメタル
	耐水性能	屋外設置可能
	本体外形寸法	90(W)×100(H)×167(H)mm ※取付金具含まず
	本体重量	約1.36kg ※取付金具含む
	電源	DC12V
	冷却ファン/保温ヒーター	ファン・ヒーター搭載
	周辺動作温度	-10℃～50℃
	付属品	電源アダプター/カメラ取付固定ネジ/カメラ角度調整用六角レンチ

4K(800万画素)デジタル画質のEX-SDIシリーズ

20mm赤外線LEDを10個搭載・寒冷地・温暖地対応モデル

WTW-EHR823FE3

特徴

- 4K(800万画素)EX-SDI屋外赤外線型カメラ
- 超高解像度の3840×2160ピクセル
- 800万画素 高精細CMOSセンサー搭載
- 3.6～11mmメガピクセルバリフォーカルレンズ搭載
  オートアイリスレンズ　近距離～中距離タイプ
- 水平視野角度約40～90度
- Φ20mm赤外線LEDを10個搭載し暗視可能
- 赤外線LED照射距離最大約50m
- OSDメニュー操作可能
- 暗さに強い感度アップ機能搭載
- デイナイト機能搭載
- 明暗補正機能搭載
- ノイズ補正機能搭載
- モーション検知機能搭載
- プライバシーマスキング機能搭載
- 16倍デジタルズーム機能搭載
- ヒーターとファンを搭載、寒冷地および温暖地にて使用可能
- 壁面設置型の威嚇力抜群サイズ
  ※専用モニター・専用DVRで御使用ください
  ※レンズを広角側に調整するとボディの一部が映り込む場合があります。

寸法図

(単位:mm)

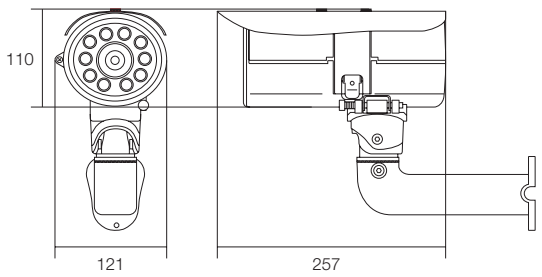

仕様

商品名		WTW-EHR823FE3
センサー・映像出力性能	撮影素子	1/2.5 インチ Sony CMOS センサー搭載
	総画素数	800万画素
	映像出力形式	EX-SDI(BNC) CVBS出力:1.0Vp-p 75Ω(RCA)
		※CVBS出力切り替え時 4K出力不可
	映像出力解像度	EX-SDI出力:3840×2160/30(2160P)
		CVBS出力:アナログ出力 ※CVBS出力切り替え時 4K出力不可
	走査方式	プログレッシブスキャン方式
	同期方式	内部同期
レンズ	搭載レンズ	8メガピクセル対応 オートアイリス搭載 バリフォーカルレンズ
	焦点距離	3.6～11mm
	ズーム比	約3倍
	オートアイリス	有
	オートフォーカス	無
	画角	水平角度 約40～90度 ※800万画素(解像度3840×2160)
投光性能	赤外線LED	Φ20mm 赤外線 LED 10個 850nm
	対応周波数	850nm
	赤外線照射距離	最大約60m
	赤外線監視可能距離	最大約30m
	ICR機能	有
	最低被写体照度	0Lux ※赤外線LED作動時
インターフェイス	映像出力端子	EX-SDI:BNCJ CVBS:RCAJ
		※CVBS出力切り替え時4K出力不可
	電源入力端子	Φ2.1DCジャック
	OSDリモコン	カメラ一体型 十字・センター操作ボタン
映像調節性能	設定画面(OSDメニュー)	日本語
	シャッター速度	オート,FLICKER,1/30,1/60,1/120,1/250,1/500,1/1000,1/2000,1/4000,1/8000,1/15000,1/30000
	デジタルスローシャッター(DSS)	オフ / (×2,×4,×8,×16,×32)
	高画質感度アップ(ACE)	オフ / 低 / 中 / 高
	フリッカレス機能	有
	DAY & NIGHT	外部/オート/カラー/モノクロ ※基本設定は外部となります
	ホワイトバランス(AWB)	オート / マニュアル
	オートゲインコントロール(AGC)	有 (0～10段階)
	逆光補正	オフ / ハイライト補正 / バックライト補正 / WDR
	ノイズ補正(DNR)	オフ / 低 / 中 / 高
	デジタルズーム機能	有 (1.0～16.0倍)
	モーション機能	オフ / オン(4ゾーン)
	プライバシーマスク機能	オフ / オン(14エリア)
	映像反転機能	ミラー:左右反転可能 / フリップ:上下反転可能
電源・カメラ本体・その他	本体材質	アルミニウム
	本体配色	ブラック
	本体外形寸法	121(W)×257(D)×110(H)mm ※取付金具を含まない寸法です
	耐水性能	屋外設置可能
	本体重量	約1.84kg ※取付金具を含んだ重量です
	電源	DC12V
	冷却ファン/保温ヒーター	ファン・ヒーター搭載
	周辺動作温度	-40℃～50℃
	付属品	電源アダプター/カメラ取付固定ネジ/カメラ角度調整用六角レンチ

4K(800万画素)デジタル画質のEX-SDIシリーズ

20mm赤外線LEDを6個搭載・寒冷地・温暖地対応モデル

WTW-EHR821FHE3

特徴

- 4K(800万画素)EX-SDI屋外赤外線型カメラ
- 超高解像度の3840×2160ピクセル
- 800万画素 高精細CMOSセンサー搭載
- 3.6～11mmメガピクセルバリフォーカルレンズ搭載
  オートアイリスレンズ　近距離～中距離タイプ
- 水平視野角度約40～90度
- Φ20mm赤外線LEDを6個搭載し暗視可能
- 赤外線LED照射距離最大約50m
- OSDメニュー操作可能
- 暗さに強い感度アップ機能搭載
- デイナイト機能搭載
- 明暗補正機能搭載
- ノイズ補正機能搭載
- 16倍デジタルズーム機能搭載
- モーション検知機能搭載
- プライバシーマスキング機能搭載
- ヒーターとファンを搭載、寒冷地および温暖地にて使用可能
- 壁面設置型の威嚇力抜群サイズ
  ※専用モニター・専用DVRで御使用ください
  ※レンズを広角側に調整するとボディの一部が映り込む場合があります。

寸法図

(単位:mm)

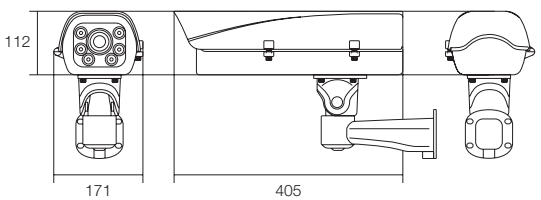

仕様

商品名		WTW-EHR821FHE3
センサー・映像出力性能	撮影素子	1/2.5 インチ Sony CMOSセンサー搭載
	総画素数	800万画素
	映像出力形式	EX-SDI(BNC) CVBS出力:1.0Vp-p 75Ω(RCA) ※CVBS出力切り替え時 4K出力不可
	映像出力解像度	EX-SDI出力:3840×2160/30(2160P) CVBS出力:アナログ出力 ※CVBS出力切り替え時 4K出力不可
	走査方式	プログレッシブスキャン方式
	同期方式	内部同期
レンズ	搭載レンズ	8メガピクセル対応 オートアイリス搭載 バリフォーカルレンズ
	焦点距離	3.6～11mm
	ズーム比	約3倍
	オートアイリス	有
	オートフォーカス	無
	画角	水平角度約40～90度 ※800万画素(解像度3840×2160)
投光性能	赤外線LED	Φ20mm赤外線 LED 6個 850nm
	対応周波数	850nm
	赤外線照射距離	最大約50m
	赤外線監視可能距離	最大約40m
	ICR機能	有
	最低被写体照度	0Lux ※赤外線LED作動時
インターフェイス	映像出力端子	EX-SDI:BNCJ CVBS:RCAJ ※CVBS出力切り替え時 4K出力不可
	電源入力端子	Φ2.1DCジャック
	OSDリモコン	カメラ一体型 十字・センター操作ボタン
映像調節性能	設定画面(OSDメニュー)	日本語
	シャッター速度	オート,FLICKER,1/30,1/60,1/120,1/250,1/500, 1/1000,1/2000,1/4000,1/8000,1/15000,1/30000
	デジタルスローシャッター(DSS)	オフ / (×2,×4,×8,×16,×32)
	高画質感度アップ(ACE)	オフ / 低 / 中 / 高
	フリッカレス機能	有
	DAY & NIGHT	外部/オート/カラー/モノクロ ※基本設定は外部となります
	ホワイトバランス(AWB)	オート / マニュアル
	オートゲインコントロール(AGC)	有 (0～10段階)
	逆光補正	オフ / ハイライト補正 / バックライト補正 / WDR
	ノイズ補正(DNR)	オフ / 低 / 中 / 高
	デジタルズーム機能	有 (1.0～16.0倍)
	モーション機能	オフ / オン(4ゾーン)
	プライバシーマスク機能	オフ / オン(14エリア)
	映像反転機能	ミラー:左右反転可能 / フリップ:上下反転可能
電源・カメラ本体・その他	本体材質	アルミニウム
	本体配色	ホワイト
	防水性能	屋外設置可能
	本体外形寸法	171(W)×405(D)×112(H)mm ※取付金具を含まない寸法です
	本体重量	約3.56kg ※取付金具を含んだ重量です
	電源	DC12V
	冷却ファン/保温ヒーター	ファン・ヒーター搭載
	周辺動作温度	-40℃～50℃
	付属品	電源アダプター/カメラ取付固定ネジ/カメラ角度調整用六角レンチ

EX-SDI/HD-SDI 屋外用 ドームカメラ

400万画素・近距離～中距離向けのバリフォーカルレンズ搭載

WTW-EHD301YJ

HD-SDIカメラ

EX-SDI カメラ

4MP
4 Mega Pixel Data

EX-SDI　HD-SDI　屋外防滴　カラー　CMOS　400万画素　バリフォーカル　OSD日本語　UP感度　高感度　DAY/NIGHT　WDR　DNR　モーション　マスキング

特徴

- デジタル高画質撮影が可能なEX/HD-SDI規格に対応
- EX-SDIモードではフルハイビジョン映像を超える400万画素と超高画質の映像撮影可能
- 高品質なSONY社製682万画素のCMOSセンサーを採用し、ノイズ発生を抑えます
- 広角から中望遠の監視に最適な2.8～12mmのオートアイリス・バリフォーカルレンズを搭載
- 水平視野角度約30～75度
- スモークカバーを採用し、どちらにカメラが向いているかを悟られにくくしています。
- OSDリモコンをカメラに内蔵しており、設置施工時に手軽に操作が可能になりました。
- 映像確認がしやすいよう映像確認用の端子も搭載
- 明暗補正機能搭載
- ノイズ補正機能搭載
- 霧ノイズ低減機能搭載
- モーション検知機能搭載
- プライバシーマスキング機能搭載
- 最大伝送距離
- HD-SDI：最大150m/EX-SDI:最大350m
  ※5C-HFBTケーブル使用時
  ※専用モニター・専用DVRで御使用ください

寸法図

(単位:mm)

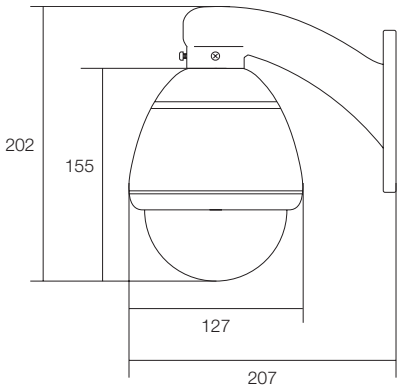

仕様

商品名		WTW-EHD301YJ
センサー・映像出力性能	撮影素子	1/2.9 インチ Sony Starvis 6.82MP CMOSセンサー搭載
	総画素数	682万画素 有効400万画素
	映像出力形式	HD-SDI/EX-SDI (BNC)
	映像出力解像度	EX-SDI出力：2560×1440/30(1440P)・1920×1080/30(1080P)・1280×720/30(720P)
		HD-SDI出力：1920×1080/30(1080P)・1280×720/30(720P)
	走査方式	プログレッシブスキャン方式
	同期方式	内部同期
レンズ	搭載レンズ	5メガピクセル対応バリフォーカルレンズ
	焦点距離	2.8～12mm
	ズーム比	約4倍
	オートアイリス	無
	画角	水平角度約30～75度
		※400万画素(解像度2560×1440)設定時
投光性能	赤外線LED	無
	対応周波数	850nm
	ICR機能	有
	最低被写体照度	1Lux
インターフェイス	映像出力端子	EX-SDI/HD-SDI：BNCJ
	電源入力端子	Φ2.1DCジャック
	OSDリモコン	カメラ内部 十字・センター操作ボタン
映像調節性能	設定画面(OSDメニュー)	日本語
	シャッター速度	オート,1/30,1/60,1/120,1/250,1/500,1/1000,1/2000,1/4000,1/8000,1/15000,1/30000
	デジタルスローシャッター(DSS)	オフ / (×2, ×4, ×8, ×16, ×32)
	高画質感度アップ(ACE)	オフ / 低 / 中 / 高
	フリッカレス機能	無
	DAY & NIGHT	外部/オート/カラー/モノクロ ※基本設定は外部となります
	ホワイトバランス(AWB)	オート / マニュアル
	オートゲインコントロール(AGC)	有 (0～10段階)
	逆光補正	オフ / ハイライト補正/バックライト補正/WDR
	ノイズ補正(DNR)	オフ / 低 / 中 / 高
	霧補正(DEFOG)	オフ / オン
	デジタルズーム機能	無
	モーション機能	オフ / オン(4ゾーン)
	プライバシーマスク機能	オフ / オン(16エリア)
	映像反転機能	ミラー：左右反転可能 / フリップ：上下反転可能
電源・カメラ本体・その他	本体材質	ダイキャスト
	本体配色	ホワイト
	本体外形寸法	Φ127(W)×202(H)×207(D)mm
	本体重量	約960g ※取付金具含む
	電源	DC12V
	周辺動作温度	-10℃～50℃
	付属品	電源アダプター / カメラ取付固定ネジ

EX-SDI/HD-SDI 屋外用 400万画素 赤外線ドーム型カメラ

EX-SDI/HD-SDI/AHD/アナログ/HD-TVI/HD-CVIと最新の高画質規格から従来のアナログ規格まで、6種類の映像信号規格対応のマルチモデル

WTW-EDR261YJ

HD-SDIカメラ
EX-SDIカメラ
AHDカメラ
アナログカメラ
HD-CVIカメラ
HD-TVIカメラ

EX-SDI / HD-SDI / AHD / HD-CVI / HD-TVI / アナログ
屋外防滴 / カラー / CMOS / 400万画素 / パリフォーカル / LED赤外線 / OSD日本語 / UP感度 / 高感度 / DAY/NIGHT / WDR / DNR / モーション / マスキング

特徴

- EX-SDI 高画質400万画素出力モデル
- 高品質なSONY社製 総画素数682万画素のCMOSセンサーを採用し、ノイズ発生を抑えます
- EX-SDI・HD-SDI・AHD・HD-TVI・HD-CVI・アナログに切替え可能なマルチモデル
- 2.8～12mmの5MPバリフォーカルレンズ搭載、広角～中距離向け監視に最適です
- 水平視野角度約30～75度
- 850nm 赤外線チップLED 24個搭載し暗視可能
- 赤外線LED照射距離最大約30m
- OSDメニュー操作可能
- 暗さに強い感度アップ機能搭載
- デイナイト機能搭載
- 明暗補正機能搭載
- ノイズ補正機能搭載
- 霧ノイズ低減機能搭載
- モーション検知機能搭載
- プライバシーマスキング機能搭載
- 最大伝送距離
  HD-SDI：最大150m/EX-SDI：最大350m
  ※5C-HFBTケーブル使用時
  ※専用モニター・専用DVRで御使用ください

寸法図

(単位：mm)

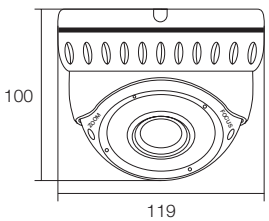

仕様

商品名		WTW-EDR261YJ
センサー・映像出力性能	撮影素子	1/2.8 インチ Sony Starvis CMOSセンサー搭載
	総画素数	有効400万画素
	映像出力形式	HD-SDI/EX-SDI（BNC）
		AHD/CVI/TVI/CVBS出力：1.0Vp-p 75Ω（BNC）
	映像出力解像度	EX-SDI出力：2560×1440/30（1440P）・1920×1080/30（1080P）・1280×720/30（720P）
		HD-SDI出力：1920×1080/30（1080P）・1280×720/30（720P）
		AHD/CVI/TVI出力：1920×1080/30（1080P）・1280×720/30（720P）
		CVBS出力：アナログ出力
	走査方式	プログレッシブスキャン方式
	同期方式	内部同期
レンズ	搭載レンズ	5メガピクセル対応バリフォーカルレンズ
	焦点距離	2.8～12mm
	ズーム比	約4倍
	オートアイリス	無
	画角	水平角度約30～75度
		※400万画素（解像度2560×1440）設定時
投光性能	赤外線LED	850nm 赤外線チップ LED 24個
	対応周波数	850nm
	赤外線照射距離	最大約30m
	赤外線監視可能距離	最大約15m
	ICR機能	有
	最低被写体照度	0Lux ※赤外線LED作動時
インターフェイス	映像出力端子	EX-SDI/HD-SDI：BNCJ
		CVBS/AHD/CVI/TVI：BNCJ
	電源入力端子	Φ2.1DCジャック
	OSDリモコン	ケーブル上 十字・センター操作ボタン
映像調節性能	設定画面（OSDメニュー）	日本語
	シャッター速度	オート,1/30,1/60,1/120,1/250,1/500,1/1000,1/2000,1/4000,1/8000,1/15000,1/30000
	デジタルスローシャッター（DSS）	オフ / （×2, ×4, ×8, ×16, ×32）
	高画質感度アップ（ACE）	オフ / 低 / 中 / 高
	フリッカレス機能	無
	DAY & NIGHT	外部/オート/カラー/モノクロ ※基本設定は外部となります
	ホワイトバランス（AWB）	オート / マニュアル
	オートゲインコントロール（AGC）	有（0～10段階）
	逆光補正	オフ / ハイライト補正/バックライト補正/WDR
	ノイズ補正（DNR）	オフ / 低 / 中 / 高
	霧補正（DEFOG）	オフ / オン
	デジタルズーム機能	無
	モーション機能	オフ / オン（4ゾーン）
	プライバシーマスク機能	オフ / オン（16エリア）
	映像反転機能	ミラー：左右反転可能 / フリップ：上下反転可能
電源・カメラ本体・その他	本体材質	アルミニウム
	本体配色	ホワイト
	本体外形寸法	φ119×100（H）mm
	本体重量	約600g
	電源	DC12V / 約290mA ※赤外線LED作動
	周辺動作温度	-10℃～50℃
	付属品	電源アダプター / カメラ取付固定ネジ

EX-SDI/HD-SDI 屋外軒下用 400万画素 赤外線ドーム型カメラ

EX-SDI/HD-SDI/AHD/アナログ/HD-TVI/HD-CVIと最新の高画質規格から従来のアナログ規格まで、6種類の映像信号規格対応のマルチモデル

WTW-EHDR342YJ

NEW

4MP
4 Mega Pixel Data

HD-SDIカメラ
EX-SDIカメラ
AHDカメラ
アナログカメラ
HD-CVIカメラ
HD-TVIカメラ

EX-SDI HD-SDI AHD HD-CVI HD-TVI アナログ
屋外軒下 カラー CMOS 400万画素 バリフォーカル LED赤外線 OSD日本語 UP感度 高感度 DAY/NIGHT WDR DNR モーション マスキング

特徴

- 400万画素EX/HD-SDI規格に対応、従来のアナログシス
- 高品質なSONY社製 総画素数682万画素のCMOSセンサーを採用し、ノイズ発生を抑えます
- EX-SDI・HD-SDI・AHD・HD-TVI・HD-CVI・アナログに切替え可能なマルチモデル
- 屋外防滴仕様の赤外線ドーム型カメラ
- 400万画素と超高画質の映像撮影可能
- 2.8～12mmメガピクセルバリフォーカルレンズ搭載
  近距離～中距離向けのバリフォーカルレンズ搭載
- 水平視野角度約30～75度
- 夜間監視可能な赤外線LED 30個を搭載
- 赤外線LED照射距離最大約20m
- OSDメニュー操作可能
- 暗さに強い感度アップ機能搭載
- デイナイト機能搭載
- 明暗補正機能搭載
- ノイズ補正機能搭載
- 霧ノイズ低減機能搭載
- モーション検知機能搭載
- プライバシーマスキング機能搭載
- 映像確認がしやすいよう映像確認用の端子も搭載
- 最大伝送距離
  HD-SDI:最大150m/EX-SDI:最大350m
  ※5C-HFBTケーブル使用時
  ※専用モニター・専用DVRで御使用ください

寸法図

(単位:mm)

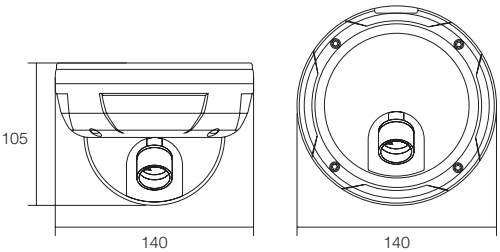

仕様

商品名		WTW-EHDR342YJ
センサー・映像出力性能	撮影素子	1/2.8 インチ Sony Starvis CMOSセンサー搭載
	総画素数	400万画素
	映像出力形式	EX-SDI/HD-SDI(BNC)
		AHD/CVI/TVI/CVBS出力:1.0Vp-p 75Ω (BNC)
	映像出力解像度	EX-SDI 出力:2560×1440/30(1440P)・1920×1080/30(1080P)・1280×720/30(720P)
		HD-SDI 出力:1920×1080/30(1080P)・1280×720/30(720P)
		AHD/CVI/TVI出力:1920×1080/30(1080P)・1280×720/30(720P)
		CVBS出力:アナログ出力
	走査方式	プログレッシブスキャン方式
	同期方式	内部同期
レンズ	搭載レンズ	5メガピクセル対応バリフォーカルレンズ
	焦点距離	2.8～12mm
	ズーム比	約4倍
	オートアイリス	無
	画角	水平角度約30～75度 ※400万画素(解像度2560×1440)設定時
投光性能	赤外線LED	φ5mmサイズ 850nm 赤外線LED 30個
	対応周波数	850nm
	赤外線照射距離	最大約20m
	赤外線監視可能距離	最大約10m
	ICR機能	有
	最低被写体照度	0Lux ※赤外線LED作動時
インターフェイス	映像出力端子	EX-SDI/HD-SDI:BNCJ端子
		CVBS/AHD/CVI/TVI:BNCJ端子
	電源入力端子	Φ2.1DCジャック
	OSDリモコン	カメラ内部一体型(十字・センター操作ボタン)
映像調節性能	設定画面(OSDメニュー)	日本語
	シャッター速度	オート, 1/30, 1/60, 1/120, 1/250, 1/500, 1/1000, 1/2000, 1/4000, 1/8000, 1/15000, 1/30000
	フリッカレス機能	無
	オートゲインコントロール(AGC)	有 (0～10段階)
	デジタルスローシャッター(DSS)	オフ / (×2, ×4, ×8, ×16, ×32)
	高画質感度アップ(ACE)	オフ / 低 / 中 / 高
	DAY & NIGHT	外部 / オート / カラー / モノクロ ※基本設定は外部となります
	ホワイトバランス(AWB)	オート / マニュアル
	逆光補正	オフ / ハイライト補正 / バックライト補正 / WDR
	ノイズ補正(DNR)	オフ / 低 / 中 / 高
	霧補正(DEFOG)	オフ / オン
	デジタルズーム機能	無
	モーション機能	オフ / オン(4ゾーン)
	プライバシーマスク機能	オフ / オン(16エリア)
	映像反転機能	ミラー: 左右反転可能 / フリップ: 上下反転可能
電源・カメラ本体・その他	本体材質	アルミダイキャスト
	本体配色	ホワイト
	耐水性能	屋外軒下設置可能
	本体外形寸法	Φ140×105(H)mm
	本体重量	約750g
	電源	DC12V / 約620mA ※赤外線LED作動時
	周辺動作温度	-10℃～50℃
	付属品	電源アダプター / カメラ取付固定ネジ / 六角レンチ

EX-SDI/HD-SDI 屋外用 400万画素 赤外線ドーム型カメラ

EX-SDI/HD-SDI/AHD/アナログ/HD-TVI/HD-CVIと最新の高画質規格から従来のアナログ規格まで、6種類の映像信号規格対応のマルチモデル

WTW-EDR77YJ

4MP
4 Mega Pixel Data

HD-SDIカメラ
EX-SDIカメラ
AHDカメラ
アナログカメラ
HD-CVIカメラ
HD-TVIカメラ

EX-SDI / HD-SDI / AHD / HD-CVI / HD-TVI / アナログ
屋外防滴 / カラー / CMOS / 400万画素 / バリフォーカル / LED赤外線 / OSD日本語 / UP感度 / 高感度 / DAY/NIGHT / WDR / DNR / モーション / マスキング

特徴

- EX-SDI 高画質400万画素出力モデル
- 高品質なSONY社製 総画素数682万画素のCMOSセンサーを採用し、ノイズ発生を抑えます
- EX-SDI・HD-SDI・AHD・HD-TVI・HD-CVI・アナログに切替え可能なマルチモデル
- 2.8～12mmの5MPバリフォーカルレンズ搭載、広角～中距離向け監視に最適です
- 水平視野角度約30～75度
- 850nm 赤外線LED 36個搭載し暗視可能
- 赤外線LED照射距離最大約40m
- OSDメニュー操作可能
- 暗さに強い感度アップ機能搭載
- デイナイト機能搭載
- 明暗補正機能搭載
- ノイズ補正機能搭載
- 霧ノイズ低減機能搭載
- モーション検知機能搭載
- プライバシーマスキング機能搭載
- 最大伝送距離
  HD-SDI：最大150m/EX-SDI：最大350m
  ※5C-HFBTケーブル使用時
  ※専用モニター・専用DVRで御使用ください

寸法図

(単位：mm)

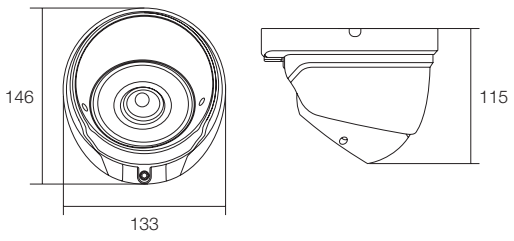

仕様

商品名		WTW-EDR77YJ
センサー・映像出力性能	撮影素子	1/2.8 インチ Sony Starvis CMOSセンサー搭載
	総画素数	有効400万画素
	映像出力形式	HD-SDI/EX-SDI（BNC）
		AHD/CVI/TVI/CVBS出力：1.0Vp-p 75Ω（BNC）
	映像出力解像度	EX-SDI出力：2560×1440/30（1440P）・1920×1080/30（1080P）・1280×720/30（720P）
		HD-SDI出力：1920×1080/30（1080P）・1280×720/30（720P）
		AHD/CVI/TVI出力：1920×1080/30（1080P）・1280×720/30（720P）
		CVBS出力：アナログ出力
	走査方式	プログレッシブスキャン方式
	同期方式	内部同期
レンズ	搭載レンズ	5メガピクセル対応バリフォーカルレンズ
	焦点距離	2.8～12mm
	ズーム比	約4倍
	オートアイリス	無
	画角	水平角度約30～75度
		※400万画素（解像度2560×1440）設定時
投光性能	赤外線LED	Φ5mm サイズ 850nm 赤外線LED 36個
	対応周波数	850nm
	赤外線照射距離	最大約40m
	赤外線監視可能距離	最大約20m
	ICR機能	有
	最低被写体照度	0Lux ※赤外線LED作動時
インターフェイス	映像出力端子	EX-SDI/HD-SDI：BNCJ
		CVBS/AHD/CVI/TVI：BNCJ
	電源入力端子	Φ2.1DCジャック
	OSDリモコン	ケーブル上 十字・センター操作ボタン
映像調節性能	設定画面（OSDメニュー）	日本語
	シャッター速度	オート,1/30,1/60,1/120,1/250,1/500,1/1000,1/2000,1/4000,1/8000,1/15000,1/30000
	デジタルスローシャッター（DSS）	オフ / （×2, ×4, ×8, ×16, ×32）
	高画質感度アップ（ACE）	オフ / 低 / 中 / 高
	フリッカレス機能	無
	DAY & NIGHT	外部/オート/カラー/モノクロ ※基本設定は外部となります
	ホワイトバランス（AWB）	オート / マニュアル
	オートゲインコントロール（AGC）	有（0～10段階）
	逆光補正	オフ / ハイライト補正/バックライト補正/WDR
	ノイズ補正（DNR）	オフ / 低 / 中 / 高
	霧補正（DEFOG）	オフ / オン
	デジタルズーム機能	無
	モーション機能	オフ / オン（4ゾーン）
	プライバシーマスク機能	オフ / オン（16エリア）
	映像反転機能	ミラー：左右反転可能 / フリップ：上下反転可能
電源・カメラ本体・その他	本体材質	アルミニウム
	本体配色	ホワイト
	本体外形寸法	133（W）×146（D）×115（H）mm
	本体重量	約700g
	電源	DC12V / 約290mA ※赤外線LED作動
	周辺動作温度	-10℃～50℃
	付属品	電源アダプター / カメラ取付固定ネジ

EX-SDI/HD-SDI 屋外用 400万画素 赤外線カメラ

400万画素・2.8～12mmの5MPバリフォーカルレンズ搭載

WTW-EHR195YJ
WTW-ER195YFH2

EX-SDI HD-SDI
屋外防滴 カラー CMOS 400万画素 バリフォーカル LED赤外線 OSD日本語 UP感度 高感度 フリッカレス DAY/NIGHT WDR DNR モーション マスキング

特徴

- WTW-EHR195YJ: デジタル高画質撮影が可能なEX-SDI/HD-SDI規格に対応
- WTW-ER195YFH2: EX-SDI・HD-SDI・AHD・HD-TVI・HD-CVI・アナログに切替え可能なマルチモデル
- 高画質400万画素出力モデル
- 高品質なSONY社製 総画素数682万画素のCMOSセンサーを採用し、ノイズ発生を抑えます
- 2.8～12mmの5MPバリフォーカルレンズ搭載、広角～中距離向け監視に最適です
- Φ20mm赤外線LEDを10個搭載し暗視可能
- 赤外線LED照射距離最大約50m
- カメラ下部にあるレンズ調節ネジを回すだけで望遠・ピント調節が出来ます
- OSDメニュー操作可能
- 暗さに強い感度アップ機能搭載
- デイナイト機能搭載
- 明暗補正機能搭載
- ノイズ補正機能搭載
- 霧ノイズ低減機能搭載
- モーション検知機能搭載
- プライバシーマスキング機能搭載
- 最大伝送距離
  HD-SDI:最大150m/EX-SDI:最大350m
  ※5C-HFBTケーブル使用時
  ※専用モニター・専用DVRで御使用ください

寸法図

(単位:mm)

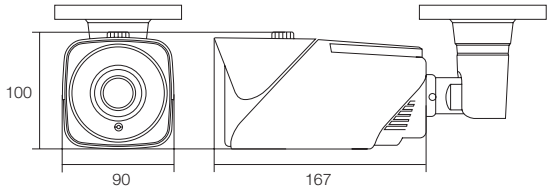

仕様

商品名		WTW-EHR195YJ	WTW-ER195YFH2
センサー・映像出力性能	撮影素子	1/2.9 インチ Sony Starvis CMOSセンサー搭載	
	総画素数	有効画素数400万画素	
	映像出力形式	EX-SDI/HD-SDI(BNC)	
		無	AHD/CVI/TVI/CVBS出力:1.0Vp-p 75Ω (BNC)
	映像出力解像度	EX-SDI 出力:2560×1440/30(1440P)・1920×1080/30(1080P)・1280×720/30(720P)	
		HD-SDI 出力:1920×1080/30(1080P)・1280×720/30(720P)	
		無	AHD/CVI/TVI出力:1920×1080/30(1080P)・1280×720/30(720P)
		無	CVBS出力:アナログ出力
	走査方式	プログレッシブスキャン方式	
	同期方式	内部同期	
レンズ	搭載レンズ	5メガピクセル対応 バリフォーカルレンズ	
	焦点距離	2.8～12mm	
	ズーム比	約4倍	
	オートアイリス	有	
	画角	水平角度約30～75度	水平角度約40～90度
		※400万画素(解像度2560×1440)設定時	
投光性能	赤外線LED	850nm 特殊大型 赤外線LED 8個	
	対応周波数	850nm	
	赤外線照射距離	最大約50m	
	赤外線監視可能距離	最大約25m	
	ICR機能	有	
	最低被写体照度	0Lux ※赤外線LED作動時	
インターフェイス	内蔵マイク	無	
	映像出力端子	EX-SDI/HD-SDI:BNCJ端子	
		無	CVBS/AHD/CVI/TVI:BNCJ 端子
	電源入力端子	Φ2.1DCジャック	
	音声出力端子	無	
	OSDリモコン	カメラ一体型 十字・センター操作ボタン	
映像調節性能	設定画面(OSDメニュー)	日本語	
	シャッター速度	オート,1/30,1/60,1/120,1/250,1/500,1/1000,1/2000,1/4000,1/8000,1/15000,1/30000	
	デジタルスローシャッター(DSS)	オフ / (×2, ×4, ×8, ×16, ×32)	
	高画質感度アップ(ACE)	オフ / 低 / 中 / 高	
	フリッカレス機能	有	無
	DAY & NIGHT	外部/オート/カラー/モノクロ ※基本設定は外部となります	
	ホワイトバランス(AWB)	オート / マニュアル	
	オートゲインコントロール(AGC)	有 (0～10段階)	
	逆光補正	オフ / ハイライト補正 / バックライト補正 / WDR	
	ノイズ補正(DNR)	オフ / 低 / 中 / 高	
	霧補正(DEFOG)	オフ / オン	
	モーション機能	オフ / オン(4ゾーン)	
	プライバシーマスク機能	オフ / オン(16エリア)	
	映像反転機能	ミラー: 左右反転可能 / フリップ: 上下反転可能	
電源・カメラ本体・その他	本体材質	ダイキャスト	
	本体配色	ガンメタル	
	本体外形寸法	90(W)×100(H)×167(H)mm ※取付金具含まず	
	本体重量	約1.42kg ※取付金具含む	
	電源	DC12V	
	周辺動作温度	-10℃～50℃	
	付属品	電源アダプター/カメラ取付固定ネジ/カメラ角度調整用六角レンチ	

EX-SDI/HD-SDI 屋外用 400万画素 小型赤外線カメラ

EX-SDI/HD-SDI/AHD/アナログ/HD-TVI/HD-CVIと最新の高画質規格から従来のアナログ規格まで、6種類の映像信号規格対応のマルチモデル

WTW-EHR212YJ

4MP
4 Mega Pixel Data

HD-SDIカメラ
EX-SDIカメラ
AHDカメラ
アナログカメラ
HD-CVIカメラ
HD-TVIカメラ

仕様需確認
(Web:WTW-ER213YJ)

EX-SDI / HD-SDI / AHD / HD-CVI / HD-TVI / アナログ
屋外防滴 / カラー / CMOS / 400万画素 / LED赤外線 / OSD日本語 / UP感度 / 高感度 / DAY/NIGHT / WDR / DNR / モーション / マスキング

特徴

- EX-SDI 高画質400万画素出力モデル
- 高品質なSONY社製 総画素数682万画素のCMOSセンサーを採用し、ノイズ発生を抑えます
- EX-SDI・HD-SDI・AHD・HD-TVI・HD-CVI・アナログに切替え可能なマルチモデル
- 広角よりの監視に最適な3.6mmボードレンズを採用
- 水平視野角度約80度
- Φ5mm赤外線LEDを36個搭載し暗視可能
- 赤外線LED照射距離最大約23m
- OSDメニュー操作可能
- 明暗補正機能搭載
- ノイズ補正機能搭載
- 霧ノイズ低減機能搭載
- モーション検知機能搭載
- プライバシーマスキング機能搭載
- 最大伝送距離
  HD-SDI:最大150m/EX-SDI:最大350m
  ※5C-HFBTケーブル使用時
- UTC対応(アナログ)
  ※専用モニター・専用DVRで御使用ください

寸法図

(単位:mm)

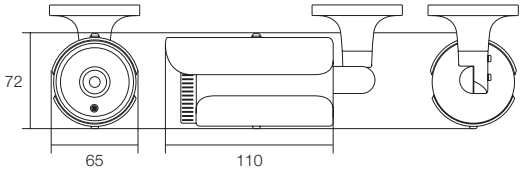

仕様

商品名		WTW-EHR212YJ
センサー・映像出力性能	撮影素子	1/2.9 インチ Sony Starvis 6.82MP CMOSセンサー搭載
	総画素数	682万画素 有効画素数400万画素
	映像出力形式	HD-SDI/EX-SDI (BNC)
		AHD/CVI/TVI/CVBS出力:1.0Vp-p 75Ω (BNC)
	映像出力解像度	EX-SDI 出力:2560×1440/30(1440P)・1920×1080/30(1080P)・1280×720/30(720P)
		HD-SDI出力:1920×1080/30(1080P)・1280×720/30(720P)
		AHD/CVI/TVI出力:1920×1080/30(1080P)・1280×720/30(720P)
		CVBS出力:アナログ出力
	走査方式	プログレッシブスキャン方式
	同期方式	内部同期
レンズ	搭載レンズ	5メガピクセル対応ボードレンズ搭載
	焦点距離	3.6mm
	ズーム比	無
	画角	水平角度約80度
投光性能	赤外線LED	Φ5mm 850nm LED 36個搭載
	対応周波数	850nm
	赤外線照射距離	最大約23m
	赤外線監視可能距離	最大約13m
	ICR機能	有
	最低被写体照度	0Lux ※赤外線LED作動時
インターフェイス	内蔵マイク	無
	映像出力端子	EX-SDI/HD-SDI:BNCJ端子
		CVBS/AHD/CVI/TVI:BNCJ 端子
	電源入力端子	Φ2.1DCジャック
	制御入力	無
	OSDリモコン	ケーブル上 十字・センター操作ボタン
映像調節性能	設定画面(OSDメニュー)	日本語
	シャッター速度	オート, 1/30, 1/60, 1/120, 1/250, 1/500, 1/1000, 1/2000, 1/4000, 1/8000, 1/15000, 1/30000
	デジタルスローシャッター(DSS)	オフ / (×2, ×4, ×8, ×16, ×32)
	高画質感度アップ(ACE)	オフ / 低 / 中 / 高
	フリッカレス機能	無
	DAY & NIGHT	外部/オート/カラー/モノクロ ※基本設定は外部となります
	ホワイトバランス(AWB)	オート / マニュアル
	オートゲインコントロール(AGC)	有 (0~10段階)
	逆光補正	オフ / ハイライト補正 / バックライト補正 / WDR
	ノイズ補正(DNR)	オフ / 低 / 中 / 高
	霧補正(DEFOG)	オフ / オン
	デジタルズーム機能	無
	モーション機能	オフ / オン(4ゾーン)
	プライバシーマスク機能	オフ / オン(16エリア)
	映像反転機能	ミラー: 左右反転可能 / フリップ: 上下反転可能
電源・カメラ本体・その他	本体材質	アルミダイキャスト
	本体配色	ブラック・ガンメタル
	本体外形寸法	約65(W)×72(H)×110(D)mm ※取付金具を含まない寸法
	本体重量	約386g ※取付金具を含む重量
	電源	DC12V
	周辺動作温度	-10℃~50℃
	付属品	電源アダプター / ビス・アンカー

EX-SDI/HD-SDI 屋外用 400万画素 赤外線カメラ

EX-SDI/HD-SDI/AHD/アナログ/HD-TVI/HD-CVIと最新の高画質規格から従来のアナログ規格まで、6種類の映像信号規格対応のマルチモデル

WTW-EHR213YJ

NEW

4MP
4 Mega Pixel Data

HD-SDIカメラ
EX-SDIカメラ
AHDカメラ
アナログカメラ
HD-CVIカメラ
HD-TVIカメラ

EX-SDI HD-SDI AHD HD-CVI HD-TVI アナログ
屋外防滴 カラー CMOS 400万画素 バリフォーカル LED赤外線 OSD日本語 UP感度 高感度 DAY/NIGHT WDR DNR モーション マスキング

特徴

- EX-SDI 高画質400万画素出力モデル
- 高品質なSONY社製 総画素数682万画素のCMOSセンサーを採用し、ノイズ発生を抑えます
- EX-SDI・HD-SDI・AHD・HD-TVI・HD-CVI・アナログに切替え可能なマルチモデル
- 2.8～12mmの5MPバリフォーカルレンズ搭載、広角～中距離向け監視に最適です
- 水平視野角度約30～75度
- 夜間監視対応の赤外線LEDを36個搭載
- 赤外線LED照射距離最大約23m
- OSDメニュー操作可能
- 暗さに強い感度アップ機能搭載
- デイナイト機能搭載
- 明暗補正機能搭載
- ノイズ補正機能搭載
- 霧ノイズ低減機能搭載
- モーション検知機能搭載
- プライバシーマスキング機能搭載
- 最大伝送距離
  HD-SDI:最大150m/EX-SDI:最大350m
  ※5C-HFBTケーブル使用時
  ※専用モニター・専用DVRで御使用ください

寸法図

(単位:mm)

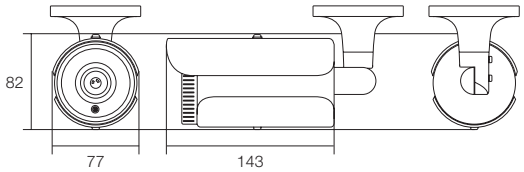

仕様

商品名		WTW-EHR213YJ
センサー・映像出力性能	撮影素子	1/2.9 インチ Sony Starvis 6.82MP CMOSセンサー搭載
	総画素数	682万画素 有効画素数400万画素
	映像出力形式	EX-SDI/HD-SDI(BNC)
		AHD/CVI/TVI/CVBS出力:1.0Vp-p 75Ω (BNC)
	映像出力解像度	EX-SDI 出力:2560×1440/30(1440P)・1920×1080/30(1080P)・1280×720/30(720P)
		HD-SDI 出力:1920×1080/30(1080P)・1280×720/30(720P)
		AHD/CVI/TVI出力:1920×1080/30(1080P)・1280×720/30(720P)
		CVBS出力:アナログ出力
	走査方式	プログレッシブスキャン方式
	同期方式	内部同期
レンズ	搭載レンズ	5メガピクセル対応バリフォーカルレンズ
	焦点距離	2.8～12mm
	ズーム比	約4倍
	オートアイリス	有
	画角	水平角度約30～75度 ※400万画素(解像度2560×1440)設定時
投光性能	赤外線LED	φ5mm 850nm 赤外線LED 36個
	対応周波数	850nm
	赤外線照射距離	最大約23m
	赤外線監視可能距離	最大約13m
	ICR機能	有
	最低被写体照度	0Lux ※赤外線LED作動時
インターフェイス	内蔵マイク	無
	映像出力端子	EX-SDI/HD-SDI:BNCJ端子
		CVBS/AHD/CVI/TVI:BNCJ 端子
	電源入力端子	Φ2.1DCジャック
	音声出力端子	無
	OSDリモコン	本体 十字・センター操作ボタン
映像調節性能	設定画面(OSDメニュー)	日本語
	シャッター速度	オート, 1/30, 1/60, 1/120, 1/250, 1/500, 1/1000, 1/2000, 1/4000, 1/8000, 1/15000, 1/30000
	デジタルスローシャッター(DSS)	オフ / (×2, ×4, ×8, ×16, ×32)
	高画質感度アップ(ACE)	オフ / 低 / 中 / 高
	フリッカレス機能	無
	DAY & NIGHT	外部/オート/カラー/モノクロ ※基本設定は外部となります
	ホワイトバランス(AWB)	オート / マニュアル
	オートゲインコントロール(AGC)	有 (0～10段階)
	逆光補正	オフ / ハイライト補正 / バックライト補正 / WDR
	ノイズ補正(DNR)	オフ / 低 / 中 / 高
	霧補正(DEFOG)	オフ / オン
	デジタルズーム機能	無
	モーション機能	オフ / オン(4ゾーン)
	プライバシーマスク機能	オフ / オン(16エリア)
	映像反転機能	ミラー: 左右反転可能 / フリップ: 上下反転可能
電源・カメラ本体・その他	本体材質	アルミダイキャスト
	本体配色	ブラック・ガンメタル
	本体外形寸法	77(W)×82(H)×143(D)mm ※取付金具を含まない寸法
	本体重量	約550g ※取付金具を含む重量
	電源	DC12V
	周辺動作温度	-10℃～50℃
	付属品	電源アダプター / カメラ取付固定ネジ

EX-SDI/HD-SDI 屋外寒冷地用 400万画素 赤外線カメラ

EX-SDI/HD-SDI/AHD/アナログ/HD-TVI/HD-CVIと最新の高画質規格から従来のアナログ規格まで、6種類の映像信号規格対応のマルチモデル

WTW-EHR823YFH2

NEW

4MP
4 Mega Pixel Data

HD-SDIカメラ
EX-SDIカメラ
AHDカメラ
アナログカメラ
HD-CVIカメラ
HD-TVIカメラ

EX-SDI HD-SDI AHD HD-CVI HD-TVI アナログ
屋外防滴 カラー CMOS 400万画素 バリフォーカル LED赤外線 OSD日本語 UP感度 高感度 DAY/NIGHT WDR DNR モーション マスキング

特徴

- 400万画素EX/HD-SDI規格に対応、従来のアナログシス
- 高品質なSONY社製 総画素数682万画素のCMOSセンサーを採用し、ノイズ発生を抑えます
- EX-SDI・HD-SDI・AHD・HD-TVI・HD-CVI・アナログに切替え可能なマルチモデル
- 2.8-12mmメガピクセルバリフォーカルレンズ搭載 広角から標準で画角変更が可能
- 水平視野角度約40～90度
- Φ20mm赤外線LEDを10個搭載し暗視可能
- 赤外線LED照射距離最大約60m
- OSDメニュー操作可能
- 暗さに強い感度アップ機能搭載
- デイナイト機能搭載
- 明暗補正機能搭載
- ノイズ補正機能搭載
- 霧ノイズ低減機能搭載
- モーション検知機能搭載
- プライバシーマスキング機能搭載
- ヒーターとファンを搭載、寒冷地および温暖地にて使用可能
- 最大伝送距離
  HD-SDI：最大150m/EX-SDI：最大350m
  ※5C-HFBTケーブル使用時
  ※専用モニター・専用DVRで御使用ください

寸法図

(単位:mm)

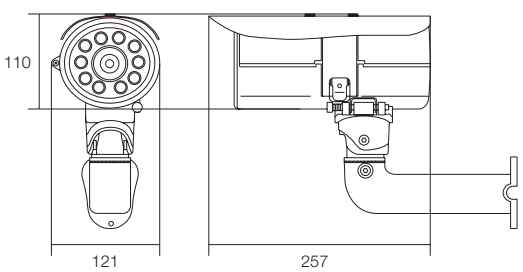

仕様

商品名		WTW-EHR823YFH2
センサー・映像出力性能	撮影素子	1/2.9 インチ Sony Starvis 6.82MP CMOSセンサー搭載
	総画素数	682万画素 有効画素数400万画素
	映像出力形式	EX-SDI/HD-SDI(BNC)
		AHD/CVI/TVI/CVBS出力:1.0Vp-p 75Ω (BNC)
	映像出力解像度	EX-SDI 出力:2560×1440/30(1440P)・1920×1080/30(1080P)・1280×720/30(720P)
		HD-SDI 出力:1920×1080/30(1080P)・1280×720/30(720P)
		AHD/CVI/TVI出力:1920×1080/30(1080P)・1280×720/30(720P)
		CVBS:出力アナログ出力
	走査方式	プログレッシブスキャン方式
	同期方式	内部同期
レンズ	搭載レンズ	5メガピクセル対応 光学バリフォーカルレンズ
	焦点距離	2.8～12mm
	ズーム比	約4倍
	オートアイリス	有
	画角	水平角度約40～90度 ※400万画素(解像度2560×1440)設定時
投光性能	赤外線LED	Φ20mm 赤外線 LED 10個 850nm
	対応周波数	850nm
	赤外線照射距離	最大約60m
	赤外線監視可能距離	最大約30m
	ICR機能	有
	最低被写体照度	0Lux ※赤外線LED作動時
インターフェイス	映像出力端子	EX-SDI/HD-SDI:BNCJ端子
		CVBS/AHD/CVI/TVI:BNCJ 端子
	電源入力端子	Φ2.1DCジャック
	OSDリモコン	ケーブル上 十字・センター操作ボタン
映像調節性能	設定画面(OSDメニュー)	日本語
	シャッター速度	オート,1/30,1/60,1/120,1/250,1/500,1/1000,1/2000,1/4000,1/8000,1/15000,1/30000
	デジタルスローシャッター(DSS)	オフ / (×2, ×4, ×8, ×16, ×32)
	高画質感度アップ(ACE)	オフ / 低 / 中 / 高
	フリッカレス機能	無
	DAY & NIGHT	外部 / オート / カラー / モノクロ ※基本設定は外部となります
	ホワイトバランス(AWB)	オート / マニュアル
	オートゲインコントロール(AGC)	有 (0～10段階)
	逆光補正	オフ / ハイライト補正 / バックライト補正 / WDR
	ノイズ補正(DNR)	オフ / 低 / 中 / 高
	霧補正(DEFOG)	オフ / オン
	デジタルズーム機能	無
	モーション機能	オフ / オン(4ゾーン)
	プライバシーマスク機能	オフ / オン(16エリア)
	映像反転機能	ミラー: 左右反転可能 / フリップ: 上下反転可能
電源・カメラ本体・その他	本体材質	ダイキャスト
	本体配色	ブラック
	耐水性能	屋外設置可能
	本体外形寸法	121(W)×110(H)×257(D)mm ※寸法には取付金具は含みません
	本体重量	約1.84kg ※取付金具を含んだ重量です
	電源	DC12V
	冷却ファン/保温ヒーター	ファン・ヒーター搭載
	周辺動作温度	-40℃～50℃
	付属品	電源アダプター/カメラ取付固定ネジ/カメラ角度調整用六角レンチ

EX-SDI 屋外用 パンチルトズーム(PTZ)対応 赤外線カメラ

EX-SDI 400万画素・UTC対応のPTZカメラ
左右180度と上下55度と光学4倍ズームが搭載したパンチルトズーム

WTW-ER993YPT

4MP
4 Mega Pixel Data

EX-SDI / 屋外防滴 / カラー / CMOS / 400万画素 / バリフォーカル / PTZ / LED赤外線 / OSD日本語 / UP感度 / 高感度 / DAY/NIGHT / WDR / DNR / モーション / マスキング

特徴

- 400万画素 EX-SDIのUTC対応のPTZカメラ
- 屋外防滴仕様の赤外線カメラ
- 2.8～12mmの電動光学約4倍ズームバリフォーカルレンズ搭載、近距離～中遠監視向け
- 水平視野角度約30～75度
- 左右180度と上下55度と光学4倍ズームが搭載したパンチルトズーム(PTZ)モデル、遠隔操作可能です
- 特殊赤外線LED 4個搭載
- 赤外線LED照射距離最大約50m
- OSDメニュー操作可能
- 明暗補正機能搭載
- ノイズ補正機能搭載
- 霧ノイズ低減機能搭載
- モーション検知機能搭載
- プライバシーマスキング機能搭載
  ※専用モニター・専用DVRで御使用ください

寸法図

(単位:mm)

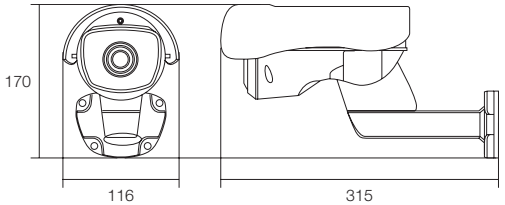

仕様

商品名		WTW-ER993YPT
センサー・映像出力性能	撮影素子	1/2.8 インチ CMOSセンサー搭載
	総画素数	有効画素数400万画素
	映像出力形式	EX-SDI(BNC)
	映像出力解像度	EX-SDI 出力:2560×1440/30(1440P)・1920×1080/30(1080P)・1280×720/30(720P)
	走査方式	プログレッシブスキャン方式
	同期方式	内部同期
レンズ	搭載レンズ	5メガピクセル対応バリフォーカルレンズ
	焦点距離	2.8～12mm
	ズーム比	約4倍
	オートアイリス	有
	オートフォーカス	有
	画角	水平角度約30～75度 ※400万画素(解像度2560×1440)設定時
旋回・ズーム機能	パンチルトズーム(PTZ)	有
	可動範囲	水平角度:左右 180度　垂直角度:上下 55度
	電動ズーム	有(約4倍)
投光性能	赤外線LED	特殊 LED 4個 850nm
	対応周波数	850nm
	赤外線照射距離	最大約50m
	赤外線監視可能距離	最大約25m
	ICR機能	有
	最低被写体照度	0Lux ※赤外線LED作動時
インターフェイス	内蔵マイク	無
	映像出力端子	EX-SDI/HD-SDI:BNCJ端子 CVBS/AHD/CVI/TVI:BNCJ 端子
	電源入力端子	Φ2.1DCジャック
	制御入力	有(映像出力端子と共有)
	OSDリモコン	無
映像調節性能	設定画面(OSDメニュー)	日本語
	シャッター速度	オート, 1/30, 1/60, 1/120, 1/250, 1/500, 1/1000, 1/2000, 1/4000, 1/8000, 1/15000, 1/30000
	デジタルスローシャッター(DSS)	オフ / (×2, ×4, ×8, ×16, ×32)
	高画質感度アップ(ACE)	オフ / 低 / 中 / 高
	フリッカレス機能	無
	DAY & NIGHT	外部/オート/カラー/モノクロ　※基本設定は外部となります
	ホワイトバランス(AWB)	オート / マニュアル
	オートゲインコントロール(AGC)	有 (0～10段階)
	逆光補正	オフ / ハイライト補正 / バックライト補正 / WDR
	ノイズ補正(DNR)	オフ / 低 / 中 / 高
	霧補正(DEFOG)	オフ / オン
	デジタルズーム機能	無
	モーション機能	オフ / オン(4ゾーン)
	プライバシーマスク機能	オフ / オン(16エリア)
	映像反転機能	ミラー: 左右反転可能 / フリップ: 上下反転可能
電源・カメラ本体・その他	本体材質	アルミニウム
	本体配色	ホワイト
	本体外形寸法	116(W)×170(H)×315(D)mm
	本体重量	約1.4kg ※取付金具含む
	電源	DC12V
	周辺動作温度	-10℃～50℃
	付属品	電源アダプター / ビス・アンカー

EX-SDI/HD-SDI 屋内用 400万画素 ボックス型カメラ

EX-SDI/HD-SDI/AHD/アナログ/HD-TVI/HD-CVIと最新の高画質規格から従来のアナログ規格まで、6種類の映像信号規格対応のマルチモデル

WTW-EHB500YJ

※ レンズはオプションです

HD-SDIカメラ
EX-SDIカメラ
AHDカメラ
アナログカメラ
HD-CVIカメラ
HD-TVIカメラ

EX-SDI / HD-SDI / AHD / HD-CVI / HD-TVI / アナログ
屋内 / カラー / CMOS / 400万画素 / CSマウント / OSD日本語 / UP感度 / 高感度 / DAY/NIGHT / WDR / DNR / デジタルズーム / モーション / マスキング

特徴

- EX-SDI 高画質400万画素出力モデル
- 高品質なSONY社製 総画素数682万画素のCMOSセンサーを採用し、ノイズ発生を抑えます
- EX-SDI・HD-SDI・AHD・HD-TVI・HD-CVI・アナログに切替え可能なマルチモデル
- レンズセットには3.6～11mmの8MPバリフォーカルレンズ搭載、広角～中距離向け監視に最適です
- OSDメニュー操作可能
- 暗さに強い感度アップ機能搭載
- デイナイト機能搭載
- 明暗補正機能搭載
- ノイズ補正機能搭載
- 霧ノイズ低減機能搭載
- 16倍デジタルズーム機能搭載
- モーション検知機能搭載
- プライバシーマスキング機能搭載
- 最大伝送距離
  HD-SDI：最大150m/EX-SDI：最大350m
  ※5C-HFBTケーブル使用時
  ※専用モニター・専用DVRで御使用ください

寸法図

(単位:mm)

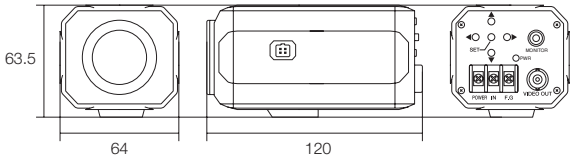

仕様

商品名		WTW-EHB500YJ
センサー・映像出力性能	撮影素子	1/2.8 インチ Sony Starvis CMOSセンサー搭載
	総画素数	有効画素数400万画素
	映像出力形式	EX-SDI/HD-SDI(BNC)
		AHD/CVI/TVI/CVBS出力:1.0Vp-p 75Ω (RCA)
	映像出力解像度	EX-SDI 出力:2560×1440/30(1440P)・1920×1080/30(1080P)・1280×720/30(720P)
		HD-SDI 出力:1920×1080/30(1080P)・1280×720/30(720P)
		AHD/CVI/TVI出力:1920×1080/30(1080P)・1280×720/30(720P)
		CVBS出力:アナログ出力
	走査方式	プログレッシブスキャン方式
	同期方式	内部同期
レンズ	搭載レンズ	無 ※CSマウントレンズ対応
	オートアイリス	有
投光性能	赤外線LED	無
	対応周波数	無
	ICR	有
	最低被写体照度	1Lux
インターフェイス	内蔵マイク	無
	映像出力端子	EX-SDI/HD-SDI:BNCJ端子
		CVBS/AHD/CVI/TVI:RCAJ 端子
	電源入力端子	Φ2.1DCジャック
	音声出力端子	無
	OSDリモコン	本体 十字・センター操作ボタン
映像調節性能	設定画面(OSDメニュー)	日本語
	シャッター速度	オート,FLICKER,1/30,1/60,1/120,1/250,1/500,1/1000,1/2000,1/4000,1/8000,1/15000,1/30000
	デジタルスローシャッター(DSS)	オフ / (×2, ×4, ×8, ×16, ×32)
	高画質感度アップ(ACE)	オフ / 低 / 中 / 高
	フリッカレス機能	無
	DAY & NIGHT	外部/オート/カラー/モノクロ ※基本設定は外部となります
	ホワイトバランス(AWB)	オート / マニュアル
	オートゲインコントロール(AGC)	有 (0～10段階)
	逆光補正	オフ / ハイライト補正 / バックライト補正 / WDR
	ノイズ補正(DNR)	オフ / 低 / 中 / 高
	霧補正(DEFOG)	オフ / オン
	デジタルズーム機能	有 (1.0～16.0倍)
	モーション機能	オフ / オン(4ゾーン)
	プライバシーマスク機能	オフ / オン(14エリア)
	映像反転機能	ミラー: 左右反転可能 / フリップ: 上下反転可能
電源・カメラ本体・その他	本体材質	アルミニウム
	本体配色	ブラック
	防水性能	屋内用
	本体外形寸法	64(W)×120(D)×63.5(H)mm
	本体重量	約325g
	電源	DC12V / 約300mA
	周辺動作温度	-10℃～50℃
	付属品	電源アダプター

EX-SDI/AHD マルチバンドシリーズ 屋外用 赤外線カメラ

265万画素・特殊不可視型赤外線チップLEDを20個搭載

WTW-EHR1149HJ

HD-SDIカメラ
EX-SDIカメラ
AHDカメラ
アナログカメラ
HD-CVIカメラ
HD-TVIカメラ

HD-SDI / EX-SDI / AHD / アナログ / 屋外防滴 / カラー / 265万画素 / LED赤外線 / OSD日本語 / フリッカレス / DAY/NIGHT / DNR / WDR / デジタルズーム / マスキング

特徴

- フルハイビジョン撮影が可能なEX/HD-SDI規格に対応、従来のアナログシステムを利用したAHD規格、さらにはCVBS/HD-TVI/HD-CVIのアナログ規格としても切替えて使用できるマルチバンドモデル
- 高品質なSony社製CMOSセンサーを採用し、ノイズ発生を抑えます
- 3.6mmの3MPボードレンズ搭載 広角/近距離向け監視に最適です
- 水平視野角度約90度
- 特殊不可視型赤外線チップLEDを20個搭載
- 赤外線LED夜間照射距離は最大約15m
- OSDメニュー操作可能
- プライバシーマスキング機能搭載
- モーション検知機能搭載
- 8倍デジタルズーム機能搭載
- 最大伝送距離
  HD-SDI:最大150m / EX-SDI :最大350m
  ※5C-HFBTケーブル使用時
  AHD・HD-TVI・HD-CVI: 最大350m
  ※5C-HFBTケーブル使用時

寸法図

(単位:mm)

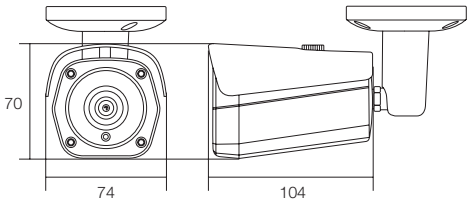

仕様

商品名		WTW-EHR1149HJ
センサー・映像出力性能	撮影素子	1/2.8 インチ Sony Starvis CMOSセンサー搭載
	総画素数	265万画素
	映像出力形式	HD-SDI出力:1.45G/s,HD-SDI Output (SMPTE 292M)
		アナログ出力:1.0Vp-p 75Ω コンポジット
	映像出力解像度	HD-SDI出力:1920×1080(1080p)
		EX-SDI 出力:1920×1080(1080p)
		AHD 出力 :1920×1080(1080p)
	走査方式	プログレッシブスキャン方式
	同期方式	内部同期
	S/N比	52dB
	水平解像度	1100TV本
レンズ	搭載レンズ	3メガピクセル対応 ボードレンズ
	焦点距離	3.6mm
	ズーム比	水平視野角度 約90度
投光性能	赤外線LED	特殊不可視型赤外線LED 20個
	対応周波数	850nm / 940nm
	赤外線LED照射距離	最大約20m
	赤外線LED監視距離	最大約10m
	ICR機能	有
	最低被写体照度	0Lux ※赤外線LED作動時
インターフェイス	映像出力端子	HD-SDI/EX-SDI/AHD/アナログ出力端子(BNCJ)
	電源入力端子	Φ2.1DCJ
	音声	無
	OSDリモコン	ケーブル一体型 十字・センター操作ボタン
映像調節性能	設定画面(OSDメニュー)	日本語
	デジタルスローシャッター(Sens UP)	×2, ×4, ×6, ×8, ×10, ×15, ×20, ×25, ×30
	フリッカレス機能	有
	DAY & NIGHT	EXT/COLOR/B/W(白黒)/AUTO※本製品はEXTに設定してください
	ホワイトバランス	ATW/AWC-SET/INDOOR/OUTDOOR/MANUAL/AWB
	ノイズ補正(DNR)	オフ / 低 / 中 / 高
	逆光補正	HLC(ハイライト補正)20段階感度調整
		BLC(バックライト)1エリア指定
		(※位置・サイズ調整可能)
	WDR	オフ / 低 / 中 / 高
	デジタルズーム機能	有(8倍デジタルズーム)
	プライバシーマスク	オフ / オン (4エリア設定可能)
	映像反転機能	上下左右反転可能
電源・カメラ本体・その他	本体材質	アルミニウム
	本体配色	ホワイト・ブラック
	本体外形寸法	74(W)×70(H)×104(D)mm ※取り付け基台含まず
	本体重量	約430g
	電源	DC12V / 約350mA
	周辺動作温度	-10℃~50℃
	付属品	電源アダプター / カメラ取付固定ネジ

EX-SDI/AHD マルチバンドシリーズ 屋外用 赤外線カメラ

265万画素・水平角度約28～100度・不可視型赤外線LEDチップ6個搭載

WTW-EHR1150HJ2

HD-SDIカメラ
EX-SDIカメラ
AHDカメラ
アナログカメラ
HD-CVIカメラ
HD-TVIカメラ

HD-SDI / EX-SDI / AHD / アナログ / 屋外防滴 / カラー / 265万画素 / オートアイリス / バリフォーカル / LED赤外線 / OSD日本語 / UP感度 / フリッカレス / DAY/NIGHT / DNR / WDR / デジタルズーム / マスキング

特徴

- デジタル高画質撮影が可能なEX/HD-SDI規格に対応、従来のアナログシステムを利用したAHD規格、さらにはCVBS/HD-TVI/HD-CVIのアナログ規格としても切替えて使用できるマルチモデル
- 高品質CMOSセンサーを採用し、ノイズ発生を抑えます
- 2.8～12mmの3MPバリフォーカルレンズ搭載
  近距離から中距離までを監視します
- 水平視野角度約28～100度
- 特殊不可視型赤外線チップLEDを6個搭載
- 赤外線LED夜間照射距離は最大約30m
- OSDメニュー操作可能
- プライバシーマスキング機能搭載
- モーション検知機能搭載
- 8倍デジタルズーム機能搭載
- 最大伝送距離
  HD-SDI：最大150m / EX-SDI ：最大350m
  ※5C-HFBTケーブル使用時
  AHD・HD-TVI・HD-CVI： 最大350m
  ※5C-HFBTケーブル使用時

寸法図

(単位:mm)

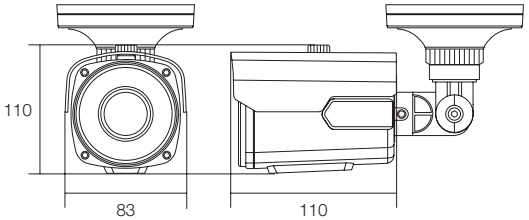

仕様

商品名		WTW-EHR1150HJ2
センサー・映像出力性能	撮影素子	1/2.8 インチ Sony Starvis CMOSセンサー搭載
	総画素数	265万画素
	映像出力形式	HD-SDI/EX-SDI/AHD/CVI/TVI/
		CVBS出力：1.0Vp-p 75Ω（BNC）
	映像出力解像度	HD-SDI/EX-SDI 出力：1920×1080/30（1080p）・1280×720/30（720p）・1280×720/60（720p）
		AHD/CVI/TVI 出力：1920×1080/30（1080p）・1280×720/30（720p）
		CVBS出力：アナログ出力
	走査方式	プログレッシブスキャン方式
	同期方式	内部同期
	S/N比	52dB
	水平解像度	1100TV本
レンズ	搭載レンズ	オートアイリス搭載 バリフォーカルレンズ
	焦点距離	2.8～12mm
	ズーム比	約4倍
	オートアイリス	有
	画角	水平角度約28～100度
投光性能	赤外線LED	不可視型赤外線LEDチップ 6個
	対応周波数	850nm / 940nm
	赤外線LED照射距離	最大約30m
	赤外線LED監視距離	最大約15m
	ICR機能	有
	最低被写体照度	0Lux ※赤外線LED作動時
インターフェイス	映像出力端子	HD-SDI/EX-SDI/AHD/アナログ出力端子（BNCJ）
	電源入力端子	Φ2.1DCJ
	音声	無
	OSDリモコン	ケーブル一体型 十字・センター操作ボタン
映像調節性能	設定画面（OSDメニュー）	日本語
	デジタルスローシャッター（Sens UP）	×2, ×4, ×6, ×8, ×10, ×15, ×20, ×25, ×30
	フリッカレス機能	有
	DAY & NIGHT	EXT/COLOR/B/W（白黒）/AUTO ※本製品はEXTに設定してください
	ホワイトバランス	ATW/AWC-SET/INDOOR/OUTDOOR/MANUAL/AWB
	ノイズ補正（DNR）	オフ / 低 / 中 / 高
	逆光補正	HLC（ハイライト補正）20段階感度調整
		BLC（バックライト）1エリア指定
		（※位置・サイズ調整可能）
	WDR	低 / 中 / 高
	デジタルズーム機能	有（8倍デジタルズーム）
	プライバシーマスク	オフ / オン（4エリア設定可能）
	映像反転機能	上下左右反転可能
電源・カメラ本体・その他	本体材質	アルミニウム
	本体配色	ホワイト・ブラック
	本体外形寸法	83（W）×110（H）×110（D）mm ※取り付け基台含まず
	本体重量	約780g
	電源	DC12V
	冷却ファン/保温ヒーター	無
	周辺動作温度	-10℃～50℃
	付属品	電源アダプター / カメラ取付固定ネジ

HD-SDI/EX-SDI 屋内用 超小型BOX カメラ

265万画素超高画質・解像度は1920×1080

WTW-HB95

HD-SDIカメラ

EX-SDIカメラ

※ レンズはオプションです

HD-SDI / EX-SDI / 屋内 / カラー / CMOS / 265万画素 / CS マウント / OSD 日本語 / UP 感度 / 高感度 / フリッカレス / DAY/NIGHT / WDR / DNR / デジタルズーム / モーション / マスキング

特徴

- HD-SDI/EX-SDI 屋内用 超小型スタンダード型カメラ
- 1/2.7 Panasonic CMOSセンサー
- 265万画素 CMOSセンサー搭載
- 解像度は解像度は1920×1080（1080p）
- CSマウントレンズ対応
- OSDメニュー操作可能
- デイナイト機能搭載
- 明暗補正機能搭載
- 8倍デジタルズーム機能搭載
- モーション検知機能
- プライバシーマスキング機能搭載
  ※専用モニター・専用DVRで御使用ください

寸法図

（単位:mm）

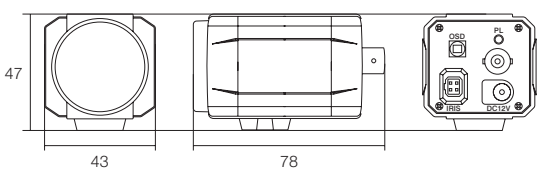

仕様

商品名		WTW-HB95
センサー・映像出力性能	撮像素子	1/2.7 インチ Panasonic製 CMOSセンサー
	総画素数	265万画素
	映像出力形式	1.45G/s, HD-SDI/EX-SDI Output（SMPTE 292M）
	映像出力解像度	HD-SDI/EX-SDI 出力: 1920×1080（1080P）/ 1280×720（720P）
	走査方式	プログレッシブスキャン方式
	同期方式	内部同期
	S/N比	0～36dB
	水平解像度	1100TV本以上
対応レンズ	レンズマウント	CSマウント
	オートアイリス	DC駆動 CSマウントレンズ対応
	画角	※WTW-LZWT2812M（標準レンズ）2.8～12mmを搭載した場合
		水平角度約100～25度（解像度1920×1080設定時）
		※WTW-LZWT0550M（オプション望遠レンズ）5～50mmを搭載した場合
		水平角度約5.5～53度 ※（解像度1920×1080）設定時
投光性能	赤外線LED	無
	対応周波数	非対応
	ICR機能	無
	最低被写体照度	0.8Lux F1.4
インターフェイス	映像出力端子	HD-SDI/EX-SDI端子（BNCJ）
	電源入力端子	Φ2.1DCJコード
映像調節性能	設定画面（OSDメニュー）	日本語
	デジタルスローシャッター（DSS）	オフ, ×2, ×4, ×8, ×16, ×32
	高画質感度アップ（ACE）	有（明暗比の調整機能）
	フリッカレス機能	オフ / オン
	DAY & NIGHT	カラー / 白黒 / オート / EXT_H,L
	ホワイトバランス（AWB）	オート / マニュアル
	明暗補正（WDR）	オフ / オン（5段階レベル調整可能）※WDR設定時は映像確認用のRCAJ端子から映像出力はされません
	ノイズ補正（DNR）	オフ / 低 / 中 / 高 / オート
	デジタルズーム機能	有（8倍デジタルズーム）
	モーション機能	オフ / オン（1ゾーン）
	プライバシーマスク	オフ / オン（14エリア）
	映像反転機能	ミラー：左右反転可能 / フリップ：上下反転可能
電源・カメラ本体・その他	本体材質	アルミニウム・プラスチック
	本体配色	ブラック・アイボリー
	防水性能	屋内用
	本体外形寸法	43（H）×47（W）×78（D）mm（レンズ含まず）
	本体重量	約150g（レンズ含まず）
	電源	DC12V / 約150mA
	周辺動作温度	-10℃～50℃

HD-SDI/EX-SDI 屋内用 BOXカメラ

265万画素超高画質・解像度は1920×1080

WTW-HB500

HD-SDIカメラ

EX-SDIカメラ

※ レンズはオプションです

HD-SDI / EX-SDI / 屋内 / カラー / CMOS / 265万画素 / CSマウント / OSD日本語 / フリッカレス / UP感度 / 高感度 / DAY/NIGHT / WDR / DNR / デジタルズーム / モーション / マスキング

特徴

- HD-SDI/EX-SDI 屋内用 スタンダード型カメラ
- 1/2.7 Panasonic CMOSセンサー
- 265万画素 CMOSセンサー搭載
- 解像度は解像度は1920×1080（1080p）
- 750TV本の高画質でアナログ出力も可能
- CSマウントレンズ対応
- OSDメニュー操作可能
- デイナイト機能搭載
- 明暗補正機能搭載
- 8倍デジタルズーム機能搭載
- モーション検知機能
- プライバシーマスキング機能搭載
  ※専用モニター・専用DVRで御使用ください

寸法図

（単位：mm）

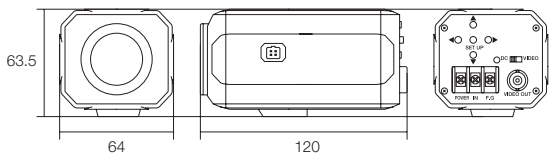

仕様

商品名		WTW-HB500
センサー・映像出力性能	撮像素子	1/2.7インチ 265万画素 Panasonic製 CMOSセンサー
	総画素数	265万画素
	映像出力形式	1.45G/s,HD-SDI/EX-SDI Output（SMPTE 292M）
		アナログ出力：1.0Vp-p 75Ω コンポジット
	映像出力解像度	HD-SDI/EX-SDI 出力：1920×1080（1080P）・1280×720（720P）
		アナログ出力：1.0Vp-p 75Ωコンポジット
	走査方式	プログレッシブスキャン方式
	同期方式	内部同期
	S/N比	52dB
	水平解像度	1100TV本以上
レンズ	搭載レンズ	DC駆動 CSマウントレンズ対応
	画角	※タムロン製M13VG288IR2.8～8mmを搭載した場合
		水平角度約100～35度（解像度1920×1080設定時）
投光性能	赤外線LED	無
	対応周波数	850/940nm
	ICR機能	有
	最低被写体照度	0.8Lux F1.4
インターフェイス	映像出力端子	HD-SDI/EX-SDI端子（BNCJ）
		アナログ出力端子（RCAJ変換コード付属 ※映像確認用）
	電源入力端子	Φ2.1DCJ
	OSDリモコン	無
映像調節性能	設定画面（OSDメニュー）	日本語
	電子感度アップ（DSS）	オフ，×2，×4，×8，×16，×32
	高画質感度アップ（ACE）	有（明暗比の調整機能）
	フリッカレス機能	オフ / オン
	DAY & NIGHT	カラー / 白黒 / オート / EXT_H,L
	ホワイトバランス（AWB）	オート / マニュアル
	逆光補正	無
	明暗補正（WDR）	オフ/ オン（5段階レベル調整可能）
		※WDR機能ONの際はアナログ出力は併用できません
	ノイズ補正（DNR）	オフ / 低 / 中 / 高 / オート
	デジタルズーム機能	有（8倍デジタルズーム）
	モーション機能	オフ / オン（1ゾーン）
	プライバシーマスク	オフ / オン（14エリア）
	映像反転機能	オフ / オン（左右・上下反転可能）
電源・カメラ本体・その他	本体材質	アルミニウム
	本体配色	ブラック
	防水性能	屋内用
	本体外形寸法	64（W）×120（D）×63.5（H）mm
	本体重量	約325g
	電源	DC12V/約150mA
	周辺動作温度	-10℃～50℃
	付属品	角度調整用六角レンチ / カメラ固定ネジ

HD-SDI/EX-SDI屋内用 ドーム型カメラ

265万画素超高画質・解像度は1920×1080

WTW-HD205W

HD-SDIカメラ

EX-SDIカメラ

HD-SDI / EX-SDI / 屋内 / カラー / CMOS / 265万画素 / バリフォーカル / オートアイリス / OSD 日本語 / フリッカレス / DAY/NIGHT / WDR / 3DNR / デジタルズーム / モーション / マスキング

特徴

- HD-SDI/EX-SDI 屋内ドーム型カメラ
- 1/2.7 Panasonic CMOSセンサー
- 265万画素 CMOSセンサー搭載
- 2.8～12mmのメガピクセルレンズ搭載
- 水平角度約28～100度
- 本体内部に映像確認端子付き
- OSDメニュー操作可能
- 暗さに強い感度アップ機能
- デイナイト機能搭載
- 明暗補正機能搭載
- ノイズ補正機能搭載
- 8倍デジタルズーム機能搭載
- モーション検知機能
- プライバシーマスキング機能搭載
- ICR機能搭載で赤外線投光器との併用が可能
- シンプルデザインで 不快感減少 事務所に最適
  ※専用モニター・専用DVRで御使用下さい

寸法図

（単位：mm）

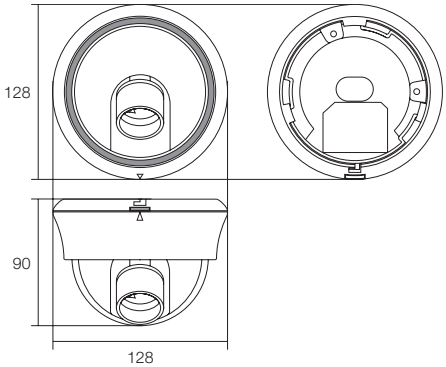

仕様

商品名		WTW-HD205W
センサー・映像出力性能	撮像素子	1/2.7インチ 265万画素 Panasonic製 CMOSセンサー
	総画素数	265万画素
	映像出力形式	1.45G/s, HD-SDI/EX-SDI Output（SMPTE 292M）
		アナログ出力：1.0Vp-p 75Ω コンポジット ※映像確認用
	映像出力解像度	HD-SDI出力：1920×1080（1080P）・1280×720/30（720P）
		EX-SDI出力：1920×1080（1080P）・1280×720/30（720P）
		アナログ出力：750TV本 ※映像確認用
	走査方式	プログレッシブスキャン方式
	同期方式	内部同期
	S/N比	0～36dB
	水平解像度	1100TV本
レンズ	搭載レンズ	オートアイリス対応 バリフォーカルレンズ
	焦点距離	2.8～12mm
	光学ズーム	約4倍
	オートアイリス機能	有
	画角	水平角度約28～100度 ※200万画素（解像度1920×1080）設定時
投光性能	赤外線LED	無
	対応周波数	850～940nm
	ICR機能	有
	最低被写体照度	0.1Lux ※白黒設定時
インターフェイス	映像出力端子	HD-SDI/EX-SDI：BNCJ
		CVBS：RCAP ※映像確認用
	電源入力端子	Φ2.1DCジャック
	OSDリモコン	カメラ内部一体型（十字・センター操作ボタン）
映像調節性能	設定画面（OSDメニュー）	日本語・英語・他…
	デジタルスローシャッター（DSS）	オフ / オート（×2, ×4, ×6, ×8×10, ×20, ×25, ×30）
	フリッカレス機能	ON / OFF
	DAY & NIGHT	カラー / 白黒 / オート / EXIT
	ホワイトバランス（AWB）	オート / マニュアル
	WDR	有（低, 中, 高）
	高画質感度アップ（ACE）	-
	逆光補正	BLC：1エリア指定 ※位置調整可能, サイズ調整可能
	ノイズ補正（DNR）	3DNR / 2DNR
	デジタルズーム機能	有（8倍デジタルズーム）
	モーション機能	4エリア設定
	プライバシーマスク	オフ / オン（14エリア）
	映像反転機能	上下左右反転可能
電源・カメラ本体・その他	本体材質	プラスチック
	本体配色	カメラ本体：アイボリー　ドームカバー：スモークブラック
	本体外形寸法	Φ128（W）×90（H）mm
	本体重量	約315g
	電源	DC12V / 約320mA
	設定操作（OSDコントローラー）	カメラ内部型 十字・センター操作ボタン
	周辺動作温度	-10℃～50℃
	付属品	電源アダプター / カメラ取付固定ネジ / 角度調節用六角レンチ

HD-SDI/EX-SDI屋内用 ドーム型カメラ

265万画素超高画質・解像度は1920×1080

WTW-HD81W

HD-SDIカメラ

EX-SDIカメラ

HD-SDI / EX-SDI / 屋内 / カラー / CMOS / 265万画素 / OSD日本語 / フリッカレス / DAY/NIGHT / WDR / DNR / デジタルズーム / モーション / マスキング

特徴

- HD-SDI/EX-SDI 屋内ドーム型カメラ
- 265万画素 CMOSセンサー搭載
- 手のひらサイズのHD-SDI/EX-SDI小型ドームカメラ
- 見た目の良い2重カバー構造
- Panasonic製の高品質CMOSセンサーを採用
- 3.6mmのメガピクセルレンズ搭載
- 水平角度約91度
- OSDメニュー操作可能
- デイナイト機能搭載
- 明暗補正機能搭載
- 8倍デジタルズーム機能搭載
- モーション検知機能
- プライバシーマスキング機能搭載
  ※専用モニター・専用DVRで御使用ください

寸法図

(単位:mm)

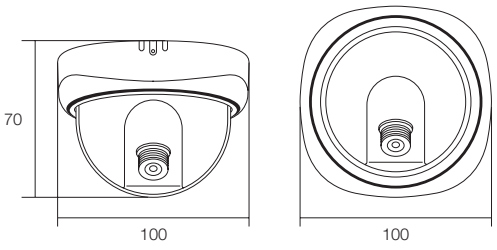

仕様

商品名		WTW-HD81W
センサー・映像出力性能	撮像素子	1/2.7インチ Panasonic製 CMOSセンサー
	総画素数	265万画素
	映像出力形式	1.45G/s, HD-SDI/EX-SDI Output (SMPTE 292M)
		アナログ出力:1.0Vp-p 75Ω コンポジット ※映像確認用
	映像出力解像度	HD-SDI出力:1920×1080(1080P)・1280×720/30(720P)
		EX-SDI出力:1920×1080(1080P)・1280×720/30(720P)
		アナログ出力:750TV本 ※映像確認用
	走査方式	プログレッシブスキャン方式
	同期方式	内部同期
	S/N比	52dB
	水平解像度	1100TV本
レンズ	搭載レンズ	2MP ボードレンズ
	焦点距離	3.6mm
	光学ズーム	無
	オートアイリス機能	無
	画角	水平角度約91度 ※200万画素(解像度1920×1080)設定時
投光性能	赤外線LED	無
	対応周波数	850nm
	ICR機能	無
	最低被写体照度	1Lux
インターフェイス	映像出力端子	HD-SDI/EX-SDI:BNCJ
		CVBS:RCAJ端子 ※映像確認用
	電源入力端子	Φ2.1DCジャック
	OSDリモコン	ケーブル一体型(十字・センター操作ボタン)
映像調節性能	設定画面(OSDメニュー)	日本語・英語・他…
	デジタルスローシャッター(DSS)	オフ/オート(×2, ×3, ×4, ×5, ×6, ×7, ×8) ※基本設定は外部となります
	フリッカレス機能	ON / OFF
	DAY & NIGHT	カラー / 白黒 / オート / EXIT
	ホワイトバランス(AWB)	オート / マニュアル
	明暗補正(WDR)	オフ(5段階レベル調整可能) / オン
	ノイズ補正(DNR)	オフ / 低 / 中 / 高
	高画質感度アップ(ACE)	オフ / オン
	デジタルズーム機能	1.0~8倍(8倍デジタルズーム)
	モーション機能	オフ / オン ※マスキング機能との併用はできません
	プライバシーマスク	オフ / オン(9エリア設定可能)
	映像反転機能	オフ / オン(ミラー機能→左右反転 フリップ機能→上下反転)
電源・カメラ本体・その他	本体材質	プラスチック
	本体配色	ホワイト
	耐水性能	屋内用
	本体外形寸法	Φ100(W)×70(H)mm
	本体重量	約190g
	電源	DC12V / 約399mA
	周辺動作温度	-10℃~50℃
	付属品	電源アダプター / カメラ取付固定ネジ
接続可能な機器	種類	HD-SDI信号入力可能なDVR(録画機)・映像分割機・コンバーター等

HD-SDI/EX-SDI 屋内用 赤外線ドームカメラ

高画質265万画素・赤外線LED 21個搭載

WTW-HDR204W

HD-SDIカメラ

EX-SDIカメラ

HD-SDI / EX-SDI / 屋内 / AGC カラー / 265 万画素 / バリフォーカル / オートアイリス / LED 赤外線 / OSD 日本語 / フリッカレス / UP 感度 / 高感度 / DAY/NIGHT / WDR / 3DNR / デジタルズーム / モーション / マスキング

特徴

- 265万画素HD-SDI/EX-SDIドーム型赤外線カメラ
- Panasonic社製高性能CMOSセンサー搭載
- 2.8～12mm オートアイリス対応メガピクセル バリフォーカルレンズ搭載
- 水平視野角度約28～100度で調整可能
- 夜間監視対応の赤外線LEDを21個搭載
- 赤外線LED照射距離最大約20m
- OSDメニュー操作可能
- 暗さに強い感度アップ機能搭載
- デイナイト機能搭載
- 明暗補正機能搭載
- ノイズ補正機能搭載
- 8倍デジタルズーム機能搭載
- モーション検知機能搭載
- プライバシーマスキング機能搭載
- ドーム型で威圧感の少ない設計
- スモーク仕様のドームカバーでレンズの向きをわかりにくくして警戒感を高めます。
- OSDリモコンをカメラに内蔵しており、設置施工時に手軽に操作が可能になりました。
- 映像確認がしやすいよう映像確認用の端子も搭載
  ※専用モニター・専用DVRで御使用ください

寸法図

（単位：mm）

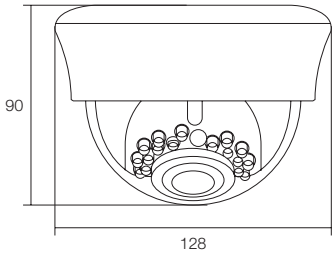

仕様

商品名		WTW-HDR204W
センサー・映像出力性能	撮像素子	1/2.7インチ 265万画素 Panasonic 製 CMOSセンサー
	総画素数	265万画素 有効画素数210万画素
	映像出力形式	1.45G/s,HD-SDI/EX-SDI Output（SMPTE 292M）
	映像出力解像度	HD-SDI/EX-SDI出力：1920×1080（1080P）・1280×720（720P）
		アナログ出力：750TV本（映像確認用）
	走査方式	プログレッシブスキャン方式
	同期方式	内部同期
	S/N比	0～36dB
	水平解像度	1100TV本
レンズ	搭載レンズ	オートアイリス バリフォーカルレンズ メガピクセル対応
	焦点距離	2.8～12mm
	ズーム比	約4倍
	オートアイリス機能	搭載
	画角	水平角度約28～100度 ※200万画素（解像度1920×1080）設定時
投光性能	赤外線LED	Φ5mm 850nm 赤外線LED 21個
	対応周波数	850～940nm
	赤外線LED照射距離	最大約20m
	赤外線LED監視距離	最大約10m
	ICR機能	有
	最低被写体照度	0Lux ※赤外線LED作動時
インターフェイス	内蔵マイク	無
	映像出力端子	HD-SDI/EX-SDI端子：BNC
		アナログ：RCAJ（変換コード付属・映像確認用）
	電源入力端子	Φ2.1DCジャック
	OSDリモコン	カメラ内部一体型（十字・センター操作ボタン）
映像調節性能	設定画面（OSDメニュー）	日本語・英語・他…
	電子感度アップ（DSS）	オフ / オート（×2, ×4, ×6, ×8×10, ×20, ×25, ×30）
	高画質感度アップ（ACE）	無
	フリッカレス機能	ON / OFF
	DAY & NIGHT	カラー / 白黒 / オート / EXIT
	ホワイトバランス（AWB）	オート / マニュアル
	逆光補正	BLC：1エリア指定 ※位置調整可能, サイズ調整可能
	明暗補正（WDR）	有（低, 中, 高）
	ノイズ補正（DNR）	3DNR / 2DNR
	デジタルズーム機能	有 8倍デジタルズーム
	映像反転機能	ミラー：左右反転可能 / フリップ：上下反転可能
	モーション機能	4エリア設定
	プライバシーマスク	オフ / オン（14ブロック）
電源・カメラ本体・その他	本体材質	プラスチック
	本体配色	ホワイト
	本体外形寸法	Φ128（W）×90（H）mm ※取付金具含まず
	本体重量	約315g
	電源	DC12V / 約320mA ※赤外線LED作動時
	冷却ファン/保温ヒーター	無
	周辺動作温度	-10℃～50℃
	付属品	電源アダプター / カメラ取付固定ネジ

HD-SDI/EX-SDI屋内用 ドーム型赤外線カメラ

265万画素の全方位監視HD-SDI/EX-SDIカメラ

WTW-HDR25

HD-SDIカメラ

EX-SDIカメラ

HD-SDI / EX-SDI / 屋内 / カラー / CMOS / 265万画素 / LED赤外線 / OSD日本語 / DAY/NIGHT / WDR / DNR / デジタルズーム / モーション / マスキング

特徴

- HD-SDI/EX-SDI 屋内用全方位監視ドーム型赤外線カメラ
- 天井に設置して360度監視が可能です
- 1/2.7 Panasonic CMOSセンサー
- HD-SDIカメラ 265万画素
- 超広角1.7mm ボードレンズ搭載
- 水平視野角度約140度
- 広角特殊LED 3個搭載
- 赤外線LED夜間照射距離は最大約15m
- OSDメニュー操作可能
- 暗さに強い感度アップ機能搭載
- デイナイト機能搭載
- 明暗補正機能搭載
- ノイズ補正機能搭載
- 8倍デジタルズーム機能搭載
- モーション検知機能
- プライバシーマスキング機能搭載

※専用モニター・専用DVRで御使用ください

寸法図

(単位:mm)

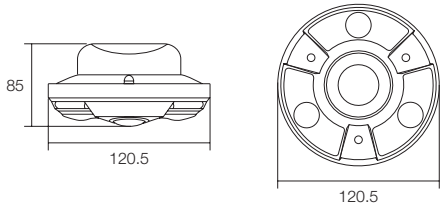

仕様

商品名		WTW-HDR25
センサー・映像出力性能	撮像素子	1/2.7インチ 265万画素 Panasonic 製 CMOSセンサー
	総画素数	265万画素
	映像出力形式	1.45G/s,HD-SDI/EX-SDI Output（SMPTE 292M）
	映像出力解像度	HD-SDI/EX-SDI出力：1920×1080（1080P）・1280×720（720P）
		アナログ出力：750TV本（映像確認用 ※白黒映像になる場合があります）
	走査方式	プログレッシブスキャン方式
	同期方式	内部同期
	S/N比	52dB
	水平解像度	1100TV本
レンズ	搭載レンズ	メガピクセル対応ボードレンズ
	焦点距離	1.7mm
	オートアイリス機能	無
	画角	水平角度約140度※200万画素（解像度1920×1080）設定時
投光性能	対応周波数	850nm
	ICR機能	有
	赤外線LED	850nm 140度 広角特殊LED 3個
	赤外線LED照射距離	最大約15m
	赤外線LED監視距離	最大約7m
	最低被写体照度	0Lux ※赤外線LED作動時
インターフェイス	内蔵マイク	無
	映像出力端子	HD-SDI/EX-SDI 端子（BNCJ）
		アナログ出力端子（RCAJ）※アナログ出力端子は角度調整などの映像確認用
	電源入力端子	Φ2.1DCジャック
	OSDリモコン	カメラ内部一体型（十字・センター操作ボタン）
映像調節性能	設定画面（OSDメニュー）	日本語対応
	デジタルスローシャッター（DSS）	オフ, ×2, ×4, ×8, ×16, ×32
	高画質感度アップ（ACE）	高, 中, 低（明暗比の調整機能）
	DAY & NIGHT	カラー / 白黒 / オート / 外部 ※基本設定は外部となります
	ホワイトバランス（AWB）	オート / マニュアル / ワンプッシュ
	逆光補正	OFF / バックライト補正（BLC）（1エリア設定）
	明暗補正（WDR）	高, 中, 低 ※WDR機能ONの際はアナログ出力は併用できません
	ノイズ補正（DNR）	オフ / 低 / 中 / 高
	デジタルズーム機能	有（8倍デジタルズーム）
	モーション機能	オフ / オン
	プライバシーマスク	オフ / オン（14ブロック）
	映像反転機能	ミラー：左右反転可能/フリップ：上下反転可能
電源・カメラ本体・その他	本体材質	アルミニウム
	本体配色	ホワイト
	本体外形寸法	Φ120.5（W）×85（H）mm ※取付金具含んだ寸法です
	本体重量	約314g
	電源	DC12V / 約700mA ※赤外線LED作動時
	冷却ファン/保温ヒーター	無
	周辺動作温度	-10℃～50℃
	付属品	電源アダプター / カメラ取付固定ネジ

HD-SDI/EX-SDI 屋内用 超小型ミニチュアカメラ

265万画素超高画質・解像度は1920×1080

WTW-HM80P

HD-SDIカメラ

EX-SDI カメラ

HD-SDI / EX-SDI / 屋内 / カラー / CMOS / 265万画素 / OSD / フリッカレス / DAY/NIGHT / WDR / DNR / デジタルズーム / モーション / マスキング

特徴

- HD-SDI/EX-SDI ミニチュアカメラ
- 1/2.7 Panasonic CMOSセンサー
- 265万画素 CMOSセンサー搭載
- 手のひらサイズの高画質カメラ
- 天井、据え置き設置可能な取付金具付属
- 4.3mm ピンホールレンズ搭載
- 水平視野角度約82度
- 43(W)×42(H)×33(D)mmの小型ボディ
- OSDメニュー操作可能
- デイナイト機能搭載
- 明暗補正機能搭載
- ノイズ補正機能搭載
- 8倍デジタルズーム機能搭載
- モーション検知機能
- プライバシーマスキング機能搭載
  ※専用モニター・専用DVRで御使用ください

寸法図

(単位:mm)

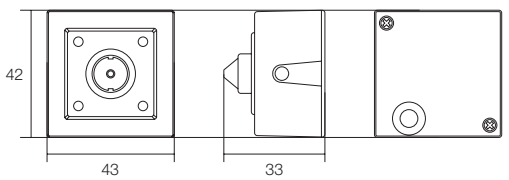

仕様

商品名		WTW-HM80P
センサー・映像出力性能	撮像素子	1/2.7インチ Panasonic製 CMOSセンサー
	総画素数	265万画素
	映像出力形式	1.45G/s,HD-SDI/EX-SDI Output (SMPTE 292M)
	映像出力解像度	HD-SDI 出力: 1920×1080(1080P)/1280×720(720P)
		EX-SDI 出力: 1920×1080(1080P)/1280×720(720P)
	走査方式	プログレッシブスキャン方式
	同期方式	内部同期
	S/N比	52dB
	水平解像度	1100TV本以上
レンズ	搭載レンズ	ピンホールレンズ
	焦点距離	4.3mm
	画角	水平角度約82度
投光性能	赤外線LED	無
	最低被写体照度	0Lux
インターフェイス	映像出力端子	BNCJ 端子
		アナログ出力端子(RCAJ) ※映像確認用
	電源入力端子	Φ2.1DCJコード
	OSDリモコン	専用リモコン端子
映像調節性能	設定画面(OSDメニュー)	有
	デジタルスローシャッター(DSS)	オフ / オート(×2, ×3, ×4, ×5, ×6, ×7, ×8)
	フリッカレス機能	オフ / オン
	DAY & NIGHT	オート / カラー / モノクロ
	ホワイトバランス(AWB)	オート / マニュアル
	ハイライト補正(HLC)	オフ / オン
	高画質感度アップ(ACE)	オフ / オン
	明暗補正(WDR)	オフ(5段階レベル調整可能)/オン ※WDR設定時は映像
		確認用のRCAJ端子から映像出力はされません
	ノイズ補正(DNR)	オフ / 低 / 中 / 高
	デジタルズーム機能	有(8倍デジタルズーム)
	モーション機能	オフ / オン※プライバシーマスク機能との併用はできません
	プライバシーマスク	オフ/オン(9エリア設定可能) ※モーション機能のとの併用はできません
	映像反転機能	ミラー:左右反転可能/フリップ:上下反転可能
電源・カメラ本体・その他	本体材質	アルミニウム
	本体配色	ブラック
	防水性能	屋内用
	本体外形寸法	43(W)×42(H)×33(D)mm
	本体重量	約158g
	電源	DC12V / 約150mA
	周辺動作温度	-10℃~50℃
	付属品	電源アダプター/ カメラ取付固定ネジ

HD-SDI 屋内用 超小型ミニチュアカメラ

265万画素超高画質・解像度は1920×1080

WTW-HM80-4

HD-SDI / 屋内 / カラー / CMOS / 265万画素 / バリフォーカル / OSD日本語 / フリッカレス / DAY/NIGHT / WDR / DNR / デジタルズーム / モーション / マスキング

特徴

- HD-SDI 屋内用 超小型カメラ
- 1/2.7 Panasonic CMOSセンサー
- 265万画素 CMOSセンサー搭載
- 手のひらサイズの高画質カメラ
- 天井、据え置き設置可能な取付金具付属
- 2.8～12mmの広角～中望遠バリフォーカルレンズを搭載
- 水平角度約28～100度
- 44mm×42mmの小型ボディ
- OSDメニュー操作可能
- 暗さに強い感度アップ機能搭載
- デイナイト機能搭載
- 明暗補正機能搭載
- ノイズ補正機能搭載
- 16倍デジタルズーム機能搭載
- モーション検知機能
- プライバシーマスキング機能搭載

※専用モニター・専用DVRで御使用ください

寸法図

(単位:mm)

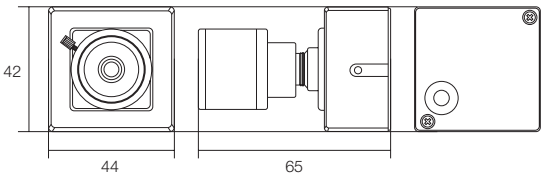

仕様

商品名		WTW-HM80-4
センサー・映像出力性能	撮像素子	1/2.7インチ Panasonic製 CMOSセンサー
	総画素数	265万画素
	映像出力形式	1.45G/s,HD-SDI Output（SMPTE 292M）
	映像出力解像度	HD-SDI出力: 1920×1080（1080P）・1280×720（720P）
	走査方式	プログレッシブスキャン方式
	同期方式	内部同期
	S/N比	52dB
	水平解像度	1100TV本以上
レンズ	搭載レンズ	バリフォーカルレンズ
	焦点距離	2.8～12mm
	画角	水平角度約28～100度（265万画素に設定時）
投光性能	赤外線LED	無
	最低被写体照度	1Lux
インターフェイス	映像出力端子	BNCJ 端子
	電源入力端子	Φ2.1DCJコード
	OSDリモコン	ケーブル一体型 十字・センター操作ボタン
映像調節性能	設定画面（OSDメニュー）	日本語
	デジタルスローシャッター（DSS）	オフ / オート（×2, ×4, ×6, ×8, ×16, ×32）
	フリッカレス機能	有
	DAY & NIGHT	オート / カラー / モノクロ
	ホワイトバランス（AWB）	オート / マニュアル
	ハイライト補正（HLC）	オフ / オン
	高画質感度アップ（ACE）	オフ / オン
	明暗補正（WDR）	オフ / 低 / 中 / 高
	ノイズ補正（DNR）	オフ / 低 / 中 / 高
	デジタルズーム機能	1.0～16倍
	モーション機能	オフ / オン ※プライバシーマスク機能との併用はできません
	プライバシーマスク	オフ / オン（14エリア）
	映像反転機能	ミラー:左右反転可能/フリップ:上下反転可能
電源・カメラ本体・その他	本体材質	アルミニウム
	本体配色	ブラック
	本体外形寸法	44（W）×65（H）×42（D）mm 取付金具含まず、突起物含む
	本体重量	約195g
	電源	DC12V / 約186mA
	周辺動作温度	-10℃～50℃
	付属品	電源アダプター/ カメラ取付固定ネジ

HD-SDI/EX-SDI 屋内用 超小型カメラ

265万画素の高画質HD-SDIカメラ

WTW-HM84

HD-SDIカメラ

EX-SDI カメラ

HD-SDI / EX-SDI / 屋内 / カラー / CMOS / 265万画素 / OSD 日本語 / DAY/NIGHT / WDR / DNR / デジタルズーム / モーション / マスキング

特徴

- HD-SDI/EX-SDI 超高画質超小型カメラ
- 1/2.7 Panasonic CMOSセンサー
- 265万画素の高画質HD-SDIカメラ
- 3.6mmのメガピクセルボードレンズ搭載
- 水平角度約91度
- OSDメニュー操作可能
- デイナイト機能搭載
- 明暗補正機能搭載
- ノイズ補正機能搭載
- 8倍デジタルズーム機能搭載
- モーション検知機能
- プライバシーマスキング機能搭載
- 手のひらサイズの高画質カメラ
- 天井、据え置き設置可能な取付金具付属
- 38.5(W)×37(H)mmの小型ボディ
  ※専用モニター・専用DVRで御使用ください

寸法図

(単位:mm)

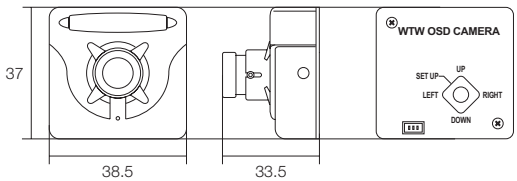

WTW-HM84

仕様

商品名		WTW-HM84
センサー・映像出力性能	撮像素子	1/2.7インチ 265万画素 Panasonic 製 CMOSセンサー
	総画素数	265万画素
	映像出力形式	1.45G/s,HD-SDI/EX-SDI Output (SMPTE 292M)
		アナログ出力:1.0Vp-p 75Ω コンポジット
	映像出力解像度	HD-SDI出力: 1920×1080(1080P)・1280×720(720P)
		EX-SDI出力: 1920×1080(1080P)・1280×720(720P)
		アナログ出力:750TV本←映像確認用(RCAJ端子)
	走査方式	プログレッシブスキャン方式
	同期方式	内部同期
	S/N比	52dB
	水平解像度	1100TV本
レンズ	搭載レンズ	メガピクセル対応 ボードレンズ
	焦点距離	3.6mm
	画角	水平角度約91度 (265万画素に設定時)
投光性能	赤外線LED	無
	対応周波数	無
	ICR機能	無
	最低被写体照度	0.8Lux(カラー)・0.1Lux(白黒)
インターフェイス	映像出力端子	HD-SDI端子:BNCJ
		アナログ出力:RCAJ端子(映像確認用)
	電源入力端子	Φ2.1DCJ
	OSDリモコン	専用リモコン端子
映像調節性能	設定画面(OSDメニュー)	日本語
	デジタルスローシャッター(DSS)	オフ / オート(×2, ×3, ×4, ×5, ×6, ×7, ×8)
	DAY & NIGHT	オート / カラー / モノクロ
	ホワイトバランス(AWB)	オート / マニュアル
	ハイライト補正(HLC)	無
	高画質感度アップ(ACE)	オフ / オン
	明暗補正(WDR)	オフ(5段階レベル調整可能) / オン
	ノイズ補正(DNR)	オフ / 低 / 中 / 高
	デジタルズーム機能	1.0~8倍(8倍デジタルズーム)
	モーション機能	オン / オフ ※プライバシーマスク機能との併用はできません
	プライバシーマスク	オフ / オン(14エリア)
	映像反転機能	ミラー:左右反転可能/フリップ:上下反転可能
電源・カメラ本体・その他	本体材質	アルミニウム
	本体配色	ブラック
	防水性能	屋内用
	本体外形寸法	38.5(W)×37(H)×33.5(D)mm ※取付金具含まず、突起物含む
	本体重量	約59g
	電源	DC12V / 約150mA
	冷却ファン/保温ヒーター	無
	周辺動作温度	-10℃~50℃
	付属品	電源アダプター / カメラ取付固定ネジ

HD-SDI/EX-SDI 屋内用 火災報知機型カメラ

265万画素の高画質・天井取り付けタイプ

WTW-HMK35

HD-SDIカメラ

EX-SDIカメラ

HD-SDI | EX-SDI | 屋内 | カラー | CMOS | 265万画素 | OSD日本語 | DAY/NIGHT | DNR | D-WDR | デジタルズーム | モーション | マスキング

特徴

- カメラの向きがわからない火災報知器型
- HD-SDI/EX-SDI 火災報知器型カメラ
- 265万画素の高画質HD-SDIカメラ
- 3.6mmのメガピクセルボードレンズ搭載
- 水平角度約91度
- OSDメニュー操作可能
- デイナイト機能搭載
- 明暗補正機能搭載
- ノイズ補正機能搭載
- デジタルズーム機能搭載
- モーション検知機能
- プライバシーマスキング機能搭載
- カメラとわかりにくい仕様となっております
- メッシュ加工でレンズに気付かれにくい
- 同軸ケーブル(3C以上)を使用可能

※専用モニター・専用DVRで御使用ください

※構造上の都合で画面にメッシュの網目状の模様が映り込みます

寸法図

(単位:mm)

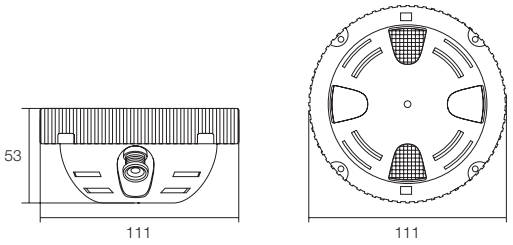

仕様

商品名		WTW-HMK35
センサー・映像出力性能	撮像素子	1/2.7インチ Panasonic 製 CMOSセンサー
	総画素数	265万画素
	映像出力形式	1.45G/s,HD-SDI/EX-SDI Output (SMPTE 292M)
	映像出力解像度	HD-SDI出力: 1920×1080(1080P)・1280×720(720P)
		EX-SDI出力: 1920×1080(1080P)・1280×720(720P)
	走査方式	プログレッシブスキャン方式
	同期方式	内部同期
	S/N比	52dB
	水平解像度	1100TV本
レンズ	搭載レンズ	メガピクセル対応 ボードレンズ
	焦点距離	3.6mm
	画角	水平角度約91度 (265万画素に設定時)
投光性能	赤外線LED	無
	対応周波数	850/940nm
	ICR機能	有
	最低被写体照度	1Lux
インターフェイス	映像出力端子	HD-SDI端子:BNCJ
	電源入力端子	Φ2.1DCJ
	OSDリモコン	無
映像調節性能	設定画面(OSDメニュー)	日本語
	デジタルスローシャッター(DSS)	オフ / オート(×2,×4,×6,×8,×10,×20,×25,×30)
	DAY & NIGHT	オート / カラー / モノクロ
	ホワイトバランス(AWB)	オート / マニュアル
	バックライト(BLC)	1エリア指定 ※位置調整可能,サイズ調整可能
	明暗補正(WDR)	有(低 / 中 / 高)
	ノイズ補正(DNR)	3DNR/2DNR
	デジタルワイドダイナミックレンジ(D-WDR)	オン / オフ
	デジタルズーム機能	有
	モーション機能	4エリア設定
	プライバシーマスク	オフ / オン(8エリア)
	映像反転機能	ミラー:左右反転可能/フリップ:上下反転可能
電源・カメラ本体・その他	本体材質	アルミニウム
	本体配色	ブラック
	防水性能	屋内用
	本体外形寸法	Φ111(W)×53(H)mm
	本体重量	約155g
	電源	DC12V / 約150mA
	冷却ファン/保温ヒーター	無
	周辺動作温度	-10℃~50℃
	付属品	電源アダプター / カメラ取付固定ネジ

HD-SDI 屋外用 赤外線カメラ

265万画素HD-SDI 不可視型防犯赤外線カメラ

WTW-FHR83B-94

HD-SDI　屋外防滴　カラー　CMOS　265万画素　バリフォーカル　LED赤外線

特徴

- HD-SDI 屋外防滴仕様の不可視型赤外線カメラ
- 265万画素 CMOSセンサー搭載
- 3メガピクセル2.8～12mmのバリフォーカルレンズ搭載
- 水平角度約28～100度
- 夜間監視対応の940nm 赤外線LEDを48個搭載
- 赤外線LED照射距離最大約50m
- 丸みがある優しいデザインを採用、必要以上の威圧感をなくし、設置場所に溶け込むボディデザイン。
- カメラ下部にズーム・ピントを操作できる調節ネジを搭載、マイナスドライバーで手軽に調節できます
  ※本製品はHD-SDI規格の防犯カメラです
- HD-SDI対応のケーブルや機器に接続してご使用ください
  ※専用モニター・専用DVRで御使用ください

寸法図

（単位：mm）

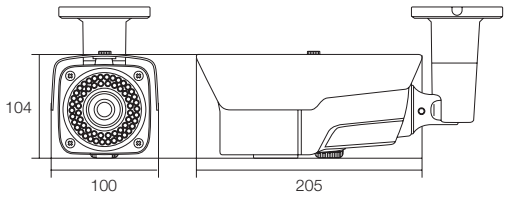

仕様

商品名		WTW-FHR83B-94
センサー・映像出力性能	撮像素子	1/1.9インチ 265万画素Sony製 CMOSセンサー
	総画素数	265万画素 有効画素数210万画素
	映像出力形式	1.45G/s,HD-SDI/EX-SDI Output（SMPTE 292M）
		アナログ出力：1.0Vp-p 75Ω コンポジット
	映像出力解像度	HD-SDI出力：1920×1080（1080P）
	走査方式	プログレッシブスキャン方式
	同期方式	内部同期
	S/N比	52dB
	水平解像度	1100TV本
レンズ	搭載レンズ	バリフォーカルレンズ メガピクセル対応
	焦点距離	2.8～12mm
	ズーム比	約4倍
	画角	水平角度約28～100度 ※200万画素設定時
投光性能	対応周波数	940nm
	ICR機能	有
	赤外線LED	Φ5mm 940nm LED 48個
	赤外線LED照射距離	最大約50m
	赤外線LED監視距離	最大約25m
	最低被写体照度	0Lux ※赤外線LED作動時
インターフェイス	内蔵マイク	無
	映像出力端子	HD-SDI
	電源入力端子	Φ2.1DCジャック
	音声	無
電源・カメラ本体・その他	本体材質	アルミニウム
	本体配色	ブラック
	防水性能	屋外防水
	本体外形寸法	100（W）×104（H）×205（D）mm ※取付金具含まず
	本体重量	約1.35kg ※取付金具含まず
	電源	DC12V / 約620mA
	冷却ファン/保温ヒーター	無
	周辺動作温度	-10℃～50℃
	付属品	電源アダプター/カメラ取付固定ネジ/カメラ角度調整用六角レンチ

HD-SDI 屋外用 赤外線カメラ

265万画素超高画質・大型赤外線LEDを8個を搭載

WTW-HR195

特徴

- 265万画素HD-SDI 屋外防滴仕様の赤外線カメラ
- 広角から中望遠の監視に最適な2.8～12mmのバリフォーカルレンズを搭載
- 水平角度約28～100度
- 大型赤外線LEDを8個を搭載し、夜間遠くまで明るく監視が可能です
- 赤外線LED照射距離最大約50m
- OSDメニュー操作可能
- デイナイト機能搭載
- 明暗補正機能搭載
- ノイズ補正機能搭載
- 4倍デジタルズーム機能搭載
- モーション検知機能
- プライバシーマスキング機能搭載
- 中型サイズのダイキャストの強固なボディで、カメラの存在感があり抑止力を高めます
- カメラ下部にあるボックス蓋を開けていただくことでレンズ調節ネジを動かすことで望遠・ピント調節が出来ます
- 同軸ケーブル(3C以上)を使用可能
  ※専用モニター・専用DVRで御使用ください

寸法図

(単位:mm)

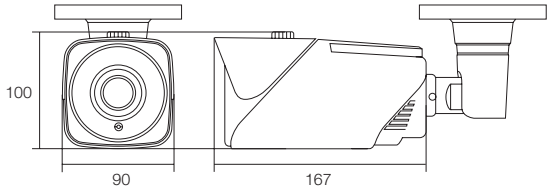

仕様

商品名		WTW-HR195
センサー・映像出力性能	撮像素子	1/2.7インチ 265万画素高画質CMOSセンサー
	総画素数	265万画素 有効画素数210万画素
	映像出力形式	1.45G/s,HD-SDI Output (SMPTE 292M)
		アナログ出力:1.0Vp-p 75Ω コンポジット
	映像出力解像度	HD-SDI出力:1920×1080(1080P)
	走査方式	プログレッシブスキャン方式
	同期方式	内部同期
	S/N比	52dB
	水平解像度	1100TV本
レンズ	搭載レンズ	メガピクセル対応 バリフォーカルレンズ
	焦点距離	2.8～12mm
	ズーム比	約4倍ズーム
	オートアイリス機能	有
	画角	水平角度約28～100度 ※265万画素(解像度1920×1080)設定時
投光性能	赤外線LED	850nm 特殊大型 赤外線LED 8個
	対応周波数	850nm
	赤外線LED照射距離	最大約50m
	赤外線LED監視距離	最大約25m
	ICR機能	有
	最低被写体照度	0Lux ※赤外線LED作動時
インターフェイス	内蔵マイク	非搭載
	映像出力端子	HD-SDI:BNCJ
	電源入力端子	Φ2.1DCジャック
	音声出力端子	無
	OSDリモコン	ケーブル上 十字・センター操作ボタン
映像調節性能	設定画面(OSDメニュー)	日本語対応
	デジタルスローシャッター(Sens UP)	オフ / オート(×2, ×3, ×4, ×16, ×32)
	フリッカレス機能	有
	DAY & NIGHT	カラー/白黒/AUTO/外部 ※基本設定は外部となります
	ホワイトバランス(AWB)	オフ / マニュアル
	オートゲインコントロール(AGC)	オフ / 低 / 中 / 高
	逆光補正	OFF / BLC(1エリア設定)
	WDR	高, 中, 低 ※WDR機能ONの際はアナログ出力は併用できません
	ノイズ補正(DNR)	オフ / 低 / 中 / 高
	デジタルズーム機能	4倍デジタルズーム
	モーション機能	オフ / オン(1ゾーン)
	プライバシーマスク	オフ / オン(14エリア)
	映像反転機能	ミラー:左右反転可能 / フリップ:上下反転可能
電源・カメラ本体・その他	本体材質	アルミニウム
	本体配色	ガンメタル
	防水性能	屋外用
	本体外形寸法	90(W)×100(H)×167(H)mm ※取付金具含まず
	本体重量	約1.36kg ※取付金具含む
	電源	DC12V
	周辺動作温度	-10℃～50℃
	付属品	電源アダプター/カメラ取付固定ネジ/角度調節用六角レンチ

HD-SDI／EX-SDI 屋外用 赤外線カメラ

265万画素超高画質・赤外線LEDを42個搭載

WTW-HR213B

HD-SDIカメラ

EX-SDIカメラ

EX-SDI / HD-SDI / 屋外防滴 / カラー / 265万画素 / バリフォーカル / LED赤外線 / OSD日本語 / フリッカレス / DAY/NIGHT / WDR / DNR / デジタルズーム / モーション / マスキング

特徴

- HD-SDI/EX-SDI 屋外防滴仕様の赤外線カメラ
- 265万画素 高性能CMOSセンサー搭載
- 2.8～12mmのバリフォーカルレンズ搭載し、近距離から中距離までを監視します
- 水平角度約28～100度
- φ5mm 850nm 赤外線LED 42個搭載
- 赤外線LED照射距離最大約30m
- OSDメニュー操作可能
- デイナイト機能搭載
- 明暗補正機能搭載
- ノイズ補正機能搭載
- 霧ノイズ低減機能搭載
- 16倍デジタルズーム機能搭載
- モーション検知機能
- プライバシーマスキング機能搭載
- カメラ下部にズーム・ピントを操作できる調節ネジを搭載、ドライバーを回すだけ手軽に調節できます
- 同軸ケーブル（3C以上）を使用可能
  ※専用モニター・専用DVRで御使用ください

寸法図

（単位：mm）

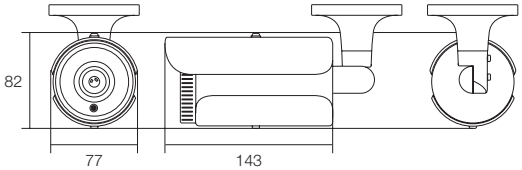

仕様

商品名		WTW-HR213B
センサー・映像出力性能	撮像素子	1/2.7インチ 265万画素 Panasonic 製CMOSセンサー
	映像出力形式	1.45G/s,HD-SDI/EX-SDI Output（SMPTE 292M）
		アナログ出力：1.0Vp-p 75Ω コンポジット
	映像出力解像度	HD-SDI/EX-SDI出力：1920×1080（1080P）・1280×720（720P）
		アナログ出力：750TV本（映像確認用）
	走査方式	プログレッシブスキャン方式
	同期方式	内部同期
	S/N比	52dB
	水平解像度	1100TV本以上
レンズ	搭載レンズ	メガピクセル対応 バリフォーカルレンズ
	焦点距離	2.8～12mm
	ズーム比	4倍ズーム
	オートアイリス機能	有
	画角	水平角度約28～100度 ※解像度1920×1080設定時
投光性能	赤外線LED	φ5mm 850nm 赤外線LED 42個
	対応周波数	850nm
	赤外線LED照射距離	最大約30m
	赤外線LED監視距離	最大約15m
	ICR機能	有
	最低被写体照度	0Lux ※赤外線LED作動時
インターフェイス	内蔵マイク	非搭載
	映像出力端子	HD-SDI/EX-SDI：BNCJ
		アナログ：RCAJ（変換コード付属・映像確認用）
	電源入力端子	Φ2.1DCジャック
	音声出力端子	無
	OSDリモコン	ケーブル一体型 十字・センター操作ボタン
映像調節性能	設定画面（OSDメニュー）	日本語対応
	シャッター速度	オート/フリッカ/手動（1/30～1/30000）
	感度アップ（DSS）	オフ / （×2, ×3, ×4, ×16, ×32）
	高画質感度アップ（ACE）	オフ / 低 / 中 / 高
	フリッカレス機能	有
	DAY & NIGHT	カラー/白黒/AUTO/外部 ※基本設定は外部となります
	ホワイトバランス（AWB）	オフ / マニュアル
	オートゲインコントロール（AGC）	オフ / 低 / 中 / 高
	逆光補正	OFF / バックライト補正（BLC）（1エリア設定）/ WDR
	ノイズ補正（DNR）	オフ / 低 / 中 / 高
	霧補正（DEFOG）	オフ / オン
	デジタルズーム機能	16倍デジタルズーム
	モーション機能	オフ / オン（1ゾーン）
	プライバシーマスク	オフ / オン（14エリア）
	映像反転機能	ミラー：左右反転可能 / フリップ：上下反転可能
電源・カメラ本体・その他	本体材質	アルミニウム
	本体配色	ガンメタル・ブラック
	本体外形寸法	77（W）×82（H）×143（D）mm ※取付金具を含まない寸法
	本体重量	約550g ※取付金具を含む重量
	電源	DC12V / 610mA
	周辺動作温度	-10℃～50℃
	付属品	電源アダプター/カメラ取付固定ネジ/角度調節用六角レンチ

HD-SDI 屋外用 中型赤外線カメラ

265万画素超高画質・中距離～望遠赤外線LEDカメラ

WTW-HR6B
WTW-HB6W

WTW-HR6B

WTW-HR6W

HD-SDI / 屋外防滴 / カラー / CMOS / 265万画素 / バリフォーカル / LED赤外線 / OSD日本語 / 高感度 / フリッカレス / DAY/NIGHT / WDR / DNR / デジタルズーム / モーション / マスキング

特徴

- 夜間監視対応 HD-SDI 屋外赤外線カメラ
- 265万画素 CMOSセンサー搭載
- 解像度は1920×1080（1080p）
- 3メガピクセル2.8～12mmのバリフォーカルレンズ搭載
- 水平視野角度約28～100度
- 赤外線850nm LED 42個搭載
- 赤外線LED夜間照射距離は最大約30m
- OSDメニュー操作可能
- デイナイト機能搭載
- 明暗補正機能搭載
- ノイズ補正機能搭載
- 16倍デジタルズーム機能搭載
- プライバシーマスキング機能
- モーション検知機能搭載
- プライバシーマスキング機能搭載
- 丸みがある優しいデザインを採用、必要以上の威圧感をなくし、設置場所に溶け込むボディデザイン
- カメラ下部にズーム・ピントを操作できる調節ネジを搭載、マイナスドライバーで手軽に調節できます
  ※専用モニター・専用DVRで御使用ください

寸法図

（単位：mm）

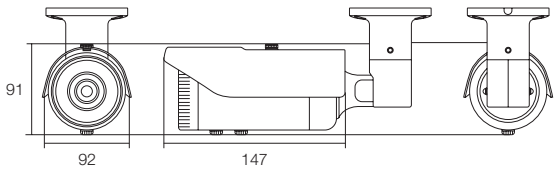

仕様

商品名		WTW-HR6B	WTW-HR6W
センサー・映像出力性能	撮像素子	1/2.7インチ Panasonic 製 CMOSセンサー	
	総画素数	265万画素	
	映像出力形式	1.45G/s,HD-SDI Output（SMPTE 292M）	
		アナログ出力：1.0Vp-p 75Ω コンポジット	
	映像出力解像度	HD-SDI出力：1920×1080（1080P）・1280×720（720P）	
		アナログ出力：750TV本（映像確認用）	
	走査方式	プログレッシブスキャン方式	
	同期方式	内部同期	
	S/N比	52dB	
	水平解像度	1100TV本以上	
レンズ	搭載レンズ	バリフォーカルレンズ メガピクセル対応	
	焦点距離	2.8～12mm	
	ズーム比	4倍ズーム	
	オートアイリス機能	有	
	画角	水平角度約28～100度 ※200万画素（解像度1920×1080）設定時	
投光性能	赤外線LED	Φ5mmサイズ 850nm 赤外線LED 42個	
	対応周波数	850nm	
	赤外線LED照射距離	最大約30m	
	赤外線LED監視距離	最大約15m	
	ICR機能	有	
	最低被写体照度	0Lux ※赤外線LED作動時	
インターフェイス	内蔵マイク	非搭載	
	映像出力端子	HD-SDI：BNC J/アナログ：RCAJ（変換コード付属・映像確認用）	
	電源入力端子	Φ2.1DCジャック	
	音声出力端子	無	
	OSDリモコン	ケーブル上 十字・センター操作ボタン	
映像調節性能	設定画面（OSDメニュー）	日本語対応	
	シャッター速度	オート/フリッカ/手動（1/30～1/30000）	
	感度アップ（DSS）	オフ / （×2, ×3, ×4, ×16, ×32）	
	高画質感度アップ（ACE）	オフ / 低 / 中 / 高	
	フリッカレス機能	有	
	DAY & NIGHT	カラー/白黒/AUTO/外部 ※基本設定は外部となります	
	ホワイトバランス（AWB）	オフ / マニュアル	
	オートゲインコントロール（AGC）	オフ / 低 / 中 / 高	
	逆光補正	OFF / バックライト補正（BLC）（1エリア設定）/ WDR	
	ノイズ補正（DNR）	オフ / 低 / 中 / 高	
	霧補正（DEFOG）	オフ / オン	
	デジタルズーム機能	16倍デジタルズーム	
	モーション機能	オフ / オン（1ゾーン）	
	プライバシーマスク	オフ / オン（14エリア）	
	映像反転機能	ミラー：左右反転可能 / フリップ：上下反転可能	
電源・カメラ本体・その他	本体材質	アルミダイキャスト	
	本体配色	ガンメタル	ホワイト
	防水性能	屋外用	
	本体外形寸法	92（W）×91（H）×147（D）mm※寸法には取付金具は含みません	
	本体重量	約800g ※取付金具含む	
	電源	DC12V / 610mA	
	周辺動作温度	-10℃～50℃	
	付属品	電源アダプター/カメラ取付固定ネジ/角度調節用六角レンチ	

HD-SDI/EX-SDI 大型赤外線ハウジング型カメラ

265万画素高画質・寒冷地・温暖地対応モデル

WTW-HR821FH-V5
WTW-HR821RFH-V5 楽々ズーム赤外線カメラ

HD-SDIカメラ
EX-SDIカメラ

HD-SDI / EX-SDI / 屋外防滴 / カラー / CMOS / 265万画素 / パワフォーカル / オートアイリス / LED赤外線 / OSD日本語 / 高感度 / DAY/NIGHT / WDR / DNR / デジタルズーム / モーション / マスキング / -40° 70°

特徴

- HD-SDI/EX-SDI屋外用大型赤外線ハウジング型カメラ
- ヒーターとファンを搭載し寒冷地および温暖地にて使用可能
- 1/2.7 Panasonic 265万画素 CMOSセンサー搭載
- WTW-HR821FH-V5:
  5～50mmのメガピクセルレンズ搭載
- WTW-HR821RFH-V5:
  6～22mmのメガピクセルレンズ搭載
  別売リモコンで光学ズーム可能な赤外線カメラ
- 750TV本の高画質でアナログ出力も可能
- 大型赤外線LED 6個搭載
- 赤外線LED照射距離は最大約80m
- OSDメニュー操作可能
- 4倍デジタルズーム機能搭載
- モーション検知機能搭載
- プライバシーマスキング機能搭載
  ※専用モニター・専用DVRで御使用ください

リモコン

WTW-CNT28 (オプション)

- ジョイスティックで簡単操作
- RS-485で最大255台まで制御可能
- PELCO-D, PELCO-Pプロトコル対応
- RS485制御信号対応
- 寸法:207(W)×175(D)×108(H)mm
- 重量:約550g
- 電源:DC12V 280mA

寸法図

(単位:mm)

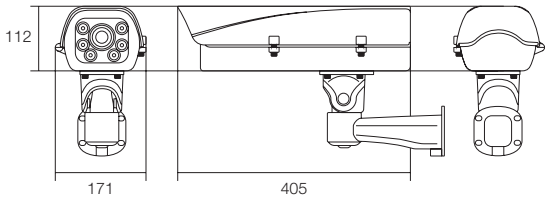

仕様

商品名		WTW-HR821FH-V5	WTW-HR821RFH-V5
センサー・映像出力性能	撮像素子	1/2.7 インチ Panasonic製 CMOSセンサー	
	総画素数	265万画素 有効画素数210万画素	
	映像出力形式	1.45G/s, HD-SDI/EX-SDI Output (SMPTE 292M)	
		アナログ出力:1.0Vp-p 75Ω コンポジット ※映像確認用	
	映像出力解像度	HD-SDI/EX-SDI 出力: 1920×1080(1080P)/1280×720(720P)	
		アナログ出力:750TV本 ※映像確認用	
	走査方式	プログレッシブスキャン方式	
	同期方式	内部同期	
	S/N比	52dB	
	水平解像度	1100TV本以上	
レンズ	搭載レンズ	オートアイリスバリフォーカルレンズ	
	焦点距離	5～50mm	6～22mm
	画角	水平角度約5.6～56度	水平角度約14～45度
		※200万画素(解像度1920×1080)設定時	
投光性能	赤外線LED	Φ20mm LED 6個 850nm	
	対応周波数	850/940nm	
	赤外線LED照射距離	最大約80m	
	赤外線LED監視距離	最大約40m	
	ICR機能	有	
	最低被写体照度	0Lux ※赤外線LED作動時	
インターフェイス	映像出力端子	HD-SDI/EX-SDI 端子(BNCJ)	
		アナログ出力端子(RCAJ) ※アナログ出力端子は角度調整などの映像確認用	
	電源入力端子	Φ2.1DCJコード	
映像調節性能	設定画面(OSDメニュー)	日本語	
	電子感度アップ(DSS)	オフ / オート(×2, ×3, ×4)	
	高画質感度アップ(ACE)	有(明暗比の調整機能)	
	フリッカレス機能	有	
	DAY & NIGHT	カラー / 白黒 / オート / EXT_H,L	
	ホワイトバランス(AWB)	オート / マニュアル	
	ハイライト補正(HLC)	オフ / オン	
	ワイドダイナミックレンジ(WDR)	ON(5段階レベル調整可能)/オフ	
		※WDR設定時は映像確認用のRCAJ端子から映像出力はされません	--
	ノイズ補正(DNR)	オート / オフ / 低 / 中 / 高	
	デジタルズーム機能	有(4倍デジタルズーム)	
	映像反転機能	オフ / オン(左右・上下反転可能)	
	モーション機能	オフ / オン(1ゾーン)	
	プライバシーマスク	オフ / オン(14エリア)	ON(32ゾーン) / OFF
電源・カメラ本体・その他	本体材質	アルミニウム	
	本体配色	ホワイト	
	本体外形寸法	171(W)×405(D)×112(H)mm※取付金具を含まない寸法です	
	本体重量	約3.56kg ※取付金具を含んだ重量です	
	消費電流	赤外線LED作動時 約805mA	
	FH消費電流	赤外線LED+ファン作動時 約905mA 赤外線LED+ヒーター作動時 約1655mA	
	ファン	約35度になった場合ONで、約25度になったらOFF	
	ヒーター	約15度になった場合ONで、約25度になったらOFF	
	周辺動作温度	-40℃～50℃ (内部温度-40℃～70℃)	
	付属品	電源アダプター/カメラ取付固定ネジ/角度調節用六角レンチ	

HD-SDI/EX-SDI 屋外用 赤外線カメラ

寒冷地・温暖地使用可 ヒーター・ファン搭載

WTW-HR823FH5

HD-SDIカメラ

EX-SDIカメラ

HD-SDI / EX-SDI / 屋外防滴 / カラー / 265万画素 / LED赤外線 / バリフォーカル / オートアイリス / DAY/NIGHT / フリッカレス / OSD日本語 / UP感度 / 高感度 / WDR / マスキング / スマートIR / デジタルズーム

特徴

- HD-SDI/EX-SDI 屋内外用 赤外線カメラ
- 寒冷地および温暖地にて使用可能
- 1/2.7 Panasonic CMOSセンサー
- 265万画素 CMOSセンサー搭載
- 解像度は解像度は1920×1080（1080p）
- 750TV本の高画質でアナログ出力も可能
- 6～50mm オートアイリス/バリフォーカルレンズ
- 水平角度約5.5～57度
- 赤外線 φ20mm LED 850nm 10個搭載
- 赤外線LED照射距離は最大約60m
- OSDメニュー操作可能
- デイ & ナイト機能搭載
- 明暗補正機能搭載
- ノイズ補正機能搭載
- 8倍デジタルズーム機能搭載
- モーション検知機能搭載
- プライバシーマスキング機能

※専用モニター・専用DVRで御使用ください

寸法図

（単位：mm）

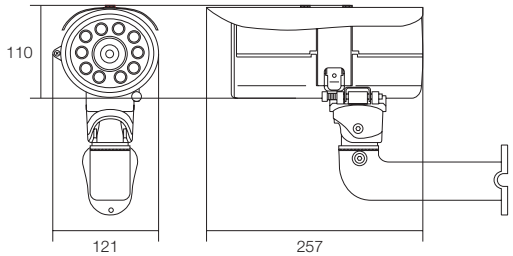

仕様

商品名		WTW-HR823FH5
センサー・映像出力性能	撮像素子	1/2.7 インチ Panasonic製 CMOSセンサー
	総画素数	265万画素
	映像出力形式	1.45G/s, HD-SDI/EX-SDI Output（SMPTE 292M）
		アナログ出力：1.0Vp-p 75Ω コンポジット ※映像確認用
	映像出力解像度	HD-SDI出力：1920×1080（1080P）/1280×720（720P）
		EX-SDI出力：1920×1080（1080P）/1280×720（720P）
		アナログ出力：750TV本 ※映像確認用
	走査方式	プログレッシブスキャン方式
	同期方式	内部同期
	S/N比	52dB
	水平解像度	1100TV本以上
レンズ	搭載レンズ	オートアイリス/バリフォーカルレンズ（タムロン製M13VG550）
	焦点距離	6～50mm オートアイリス/バリフォーカルレンズ
	画角	水平角度約5.5～57度
投光性能	赤外線LED	850nm Φ20mm LED 10個
	対応周波数	850/940nm
	赤外線LED照射距離	最大約60m
	赤外線LED監視距離	最大約30m
	ICR機能	有
	最低被写体照度	0Lux ※赤外線LED作動時
インターフェイス	映像出力端子	HD-SDI/EX-SDI 端子（BNCJ）
		アナログ出力端子（RCAJ）※映像確認用
	電源入力端子	Φ2.1DCJコード
映像調節性能	設定画面（OSDメニュー）	日本語
	電子感度アップ（DSS）	オフ, ×2, ×4, ×8, ×16, ×32
	高画質感度アップ（ACE）	有（明暗比の調整機能）
	DAY & NIGHT	カラー / 白黒 / オート / EXT_H,L
	ホワイトバランス（AWB）	オート / マニュアル
	ハイライト補正（HLC）	オフ / オン
	明暗補正（WDR）	ON（5段階レベル調整可能 ）/ オフ
		※WDR設定時は映像確認用のRCAJ端子から映像出力はされません
	ノイズ補正（DNR）	オート / オフ / 低 / 中 / 高
	デジタルズーム機能	有（8倍デジタルズーム）
	モーション機能	オフ / オン（1ゾーン）
	プライバシーマスク	オフ / オン（14エリア）
	映像反転機能	オフ / オン（左右・上下反転可能）
電源・カメラ本体・その他	本体材質	アルミニウム
	本体配色	ホワイト
	防水性能	屋外防水
	本体外形寸法	121（W）×257（D）×110（H）mm※寸法には取付金具含まず
	本体重量	約1.84kg ※取付金具を含む重量
	消費電流	赤外線LED作動時 約425mA
	FH消費電流	赤外線LED+ファン作動時 約535mA 赤外線LED+ヒーター作動時 約1410mA
	周辺動作温度	-40℃～50℃（内部温度-40℃～70℃）
	付属品	電源アダプター/カメラ取付固定ネジ/角度調節用六角レンチ

HD-SDI／EX-SDI 屋外用 センサーライト・赤外線カメラ

265万画素・寒冷地使用高性能 高画質防犯カメラ

WTW-HSL543MP

HD-SDIカメラ

EX-SDIカメラ

HD-SDI / EX-SDI / 屋外防滴 / カラー / 265万画素 / バリフォーカル / LED赤外線 / LEDホワイト / OSD日本語 / フリッカレス / DAY/NIGHT / WDR / DNR / デジタルズーム / モーション / マスキング

特徴

- 夜は赤外線LEDで監視をし、センサーが動きを検知するホワイトLEDが点灯します（明るい状態でも点灯します）
- カメラ映像で画面上の動きを検知し、カメラ前面部の人感センサーで人の体温を検知することで、更に誤点灯を抑えるダブル検知システム搭載
- 威嚇・監視・センサーライトで1台3役
- 265万画素 CMOSセンサー搭載
- 2.8～12mmのメガピクセルバリフォーカルレンズ搭載
- 水平視野角度約28～100度
- 赤外線 φ5mm LED 850nm 24個＋ホワイト φ5mm LED 42個搭載
- 赤外線LED照射距離は最大約20m ホワイトLED照射距離は最大約30m
- OSDメニュー操作可能
- デイ & ナイト機能搭載
- 明暗補正機能搭載
- ノイズ補正機能搭載
- 8倍デジタルズーム機能搭載
- モーション検知機能搭載
- プライバシーマスキング機能 ※専用モニター・専用DVRで御使用ください

寸法図

（単位：mm）

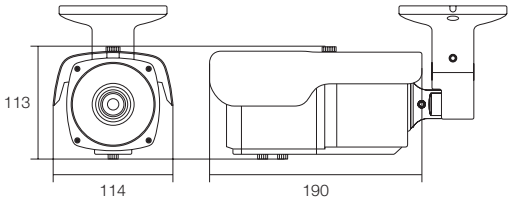

仕様

商品名		WTW-HSL543MP
センサー・映像出力性能	撮像素子	1/2.7インチ Panasonic 製 CMOSセンサー
	総画素数	265万画素
	映像出力形式	1.45G/s,HD-SDI/EX-SDI Output（SMPTE 292M）
		アナログ出力：1.0Vp-p 75Ω コンポジット
	映像出力解像度	HD-SDI出力：1920×1080（1080P）
		アナログ出力：750TV本（映像確認用）
	走査方式	プログレッシブスキャン方式
	同期方式	内部同期
	S/N比	52dB
	水平解像度	1100TV本
レンズ	搭載レンズ	メガピクセル対応 バリフォーカルレンズ
	焦点距離	2.8～12mm
	ズーム比	約4倍
	オートアイリス機能	搭載
	画角	水平角度約28～100度※200万画素（解像度1920×1080）設定時
投光性能	対応周波数	940nm/850nm
	ICR機能	有
	赤外線LED	Φ5mm サイズ 850nm 赤外線LED 24個
	赤外線LED照射距離	最大約20m
	赤外線LED監視距離	最大約10m
	ホワイトLED	Φ5mm ホワイト LED 42個 ※センサーライト機能はモーション（動き検知）機能がONの状態で、暗い環境下の場合に動作します
	ホワイトLED照射距離	最大約30m
	ホワイトLED監視距離	最大約20m
	最低被写体照度	0Lux ※赤外線LED作動時
インターフェイス	映像出力端子	HD-SDI/EX-SDI端子：BNCJ
		アナログ：RCAJ（映像確認用）
	電源入力端子	Φ2.1DCジャック
	OSDリモコン	ケーブル一体型 十字・センター操作ボタン
映像調節性能	設定画面（OSDメニュー）	日本語対応
	フリッカレス機能	有
	DAY & NIGHT	EXT/COLOR/B/W（白黒）/AUTO※本製品はEXTに設定してください
	ホワイトバランス（AWB）	ATW/AWC-SET/INDOOR/OUTDOOR/MANUAL/AWB
	逆光補正	HLC（ハイライト補正）20段階感度調整
		BLC（バックライト）1エリア指定（※位置・サイズ調整可能）
	明暗補正（WDR）	低 / 中 / 高
	ノイズ補正（DNR）	オフ / 低 / 中 / 高
	デジタルズーム機能	有（8倍デジタルズーム）
	映像反転機能	ミラー：左右反転可能 / フリップ：上下反転可能
	モーション機能	OFF/ON（4エリア設定可能） ※OFFの場合ホワイトLEDは点灯しません
	プライバシーマスク	OFF/ON（4エリア設定可能）
電源・カメラ本体・その他	本体材質	アルミニウム
	本体配色	ガンメタル
	本体外形寸法	114（W）×113（H）×190（D）mm※寸法には取付金具は含みません
	本体重量	約900g ※取付金具含む
	電源	DC12V / 約810mA
	冷却ファン/保温ヒーター	無
	周辺動作温度	-10度～55度
	付属品	電源アダプター/カメラ取付固定ネジ/角度調節用六角レンチ

HD-SDI/EX-SDIシリーズ 屋外用 防犯灯カメラ

265万画素・36個のホワイトLEDで夜間でもカラー撮影

WTW-HW209B

HD-SDIカメラ

EX-SDI カメラ

HD-SDI / EX-SDI / 屋外防滴 / カラー / 265万画素 / LEDホワイト / OSD日本語 / UP感度 / 高感度 / フリッカレス / DAY/NIGHT / WDR / DNR / デジタルズーム / モーション / マスキング

特徴

- HD-SDI/EX-SDIシリーズ 防犯灯カメラ
- 265万画素 Panasonic製CMOSセンサー搭載
- 夜間36個のホワイトLEDが点灯し、夜間でもカラー撮影が可能
- 威嚇・監視・街灯で1台3役の効果で犯罪を抑止
- 3.6mmの広角ボードレンズ搭載
- 水平角度約91度
- 丸みがある優しいデザインを採用、必要以上の威圧感をなくし、設置場所に溶け込むボディデザイン。
- OSDメニュー操作可能
- 16倍デジタルズーム機能搭載
- モーション検知機能搭載
- プライバシーマスキング機能
- ※本製品はHD-SDI/EX-SDI規格の防犯カメラです。HD-SDI/EX-SDI対応のケーブルや機器に接続してご使用ください。

寸法図

(単位:mm)

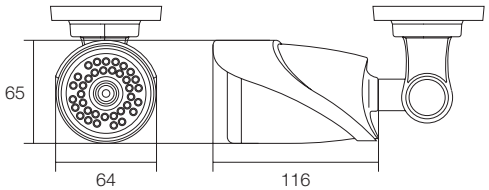

仕様

商品名		WTW-HW209B
センサー・映像出力性能	撮像素子	1/2.7インチ Panasonic製 CMOSセンサー
	総画素数	265万画素
	走査方式	プログレッシブスキャン方式
	同期方式	内部同期
	水平解像度	1100TV本以上
	映像出力形式	1.45G/s,HD-SDI/EX-SDI Output (SMPTE 292M)
		アナログ出力:1.0Vp-p 75Ω コンポジット
	映像出力解像度	HD-SDI 出力:1920×1080(1080P)・1280×720(720P)
		EX-SDI 出力:1920×1080(1080P)・1280×720(720P)
		アナログ出力:750TV本 (映像確認用)
レンズ	搭載レンズ	ボードレンズ
	焦点距離	3.6mm
	画角	水平角度約91度 ※解像度1080p 設定時
投光性能	ホワイトLED	Φ5mmサイズ ホワイトLED 36個
	対応周波数(赤外線)	非対応
	ホワイトLED照射距離	最大約15m
	ホワイトLED監視距離	最大約7m
	ICR機能	有
	最低被写体照度	0.1Lux ※ホワイトLED作動時
インターフェイス	映像出力端子	BNCJ端子
		アナログ出力:RCAJ端子(変換コード付属・映像確認用)
	電源入力端子	Φ2.1DCJ
	OSDリモコン	ケーブル上 十字・センター操作ボタン
映像調節性能	設定画面(OSDメニュー)	日本語
	シャッター速度	オート/フリッカ/手動(1/30~1/30000)
	フリッカレス機能	有
	DAY & NIGHT	カラー/白黒/AUTO/外部 ※基本設定は外部となります
	オートゲインコントロール(AGC)	オフ / 低 / 中 / 高
	感度アップ(DSS)	オフ / (×2, ×3, ×4, ×16, ×32)
	高画質感度アップ(ACE)	オフ / 低 / 中 / 高
	ホワイトバランス(AWB)	オート / マニュアル
	逆光補正	OFF / バックライト補正(BLC)(1エリア設定)/ WDR
	ノイズ補正(DNR)	オフ / 低 / 中 / 高
	霧補正	オフ / オン
	デジタルズーム機能	16倍デジタルズーム
	モーション機能	オフ / オン(1ゾーン)
	プライバシーマスク	オフ / オン(14エリア)
	映像反転機能	ミラー:左右反転可能 / フリップ:上下反転可能
電源・カメラ本体・その他	本体材質	ダイキャスト・プラスチック
	本体配色	ガンメタル・ブラック
	防水性能	屋外用
	本体外形寸法	64(W)×65(H)×116(D)mm ※取付金具含まず
	本体重量	約304g ※取付金具含む
	電源	DC12V / 約420mA
	周辺動作温度	-10℃~50℃
	付属品	電源アダプター/カメラ取付固定ネジ/角度調節用六角レンチ

HQシリーズ 屋内用 ドームカメラ

265万画素・HD-SDI/EX-SDI超高画質防犯カメラ

WTW-VD32B

HD-SDIカメラ

EX-SDIカメラ

HD-SDI / EX-SDI / 屋内 / カラー / CMOS / 265万画素 / パワオール / オートアイリス / OSD日本語 / UP感度 / 高感度 / DAY/NIGHT / WDR / DNR / デジタルズーム / モーション / マスキング

特徴

- HD-SDI/EX-SDI 屋内用 ハイクオリティードーム型カメラ
- 265万画素 CMOSセンサー搭載
- 2.8～10mmのオートアイリスレンズ搭載
- 水平視野角度約32～100度
- デジタルズーム機能搭載
- OSDメニュー操作可能
- 8倍デジタルズーム機能搭載
- モーション検知機能搭載
- プライバシーマスキング機能搭載
- ICR機能搭載で赤外線投光器との併用が可能
  ※専用モニター・専用DVRで御使用ください

寸法図

(単位:mm)

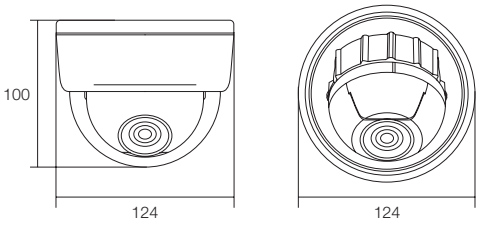

仕様

商品名		WTW-VD32B
センサー・映像出力性能	撮像素子	1/2.7インチ Panasonic 製 CMOSセンサー
	総画素数	265万画素
	映像出力形式	1.45G/s,HD-SDI/EX-SDI Output (SMPTE 292M)
		アナログ出力:1.0Vp-p 75Ωコンポジット
	映像出力解像度	HD-SDI/EX-SDI 出力: 1920×1080(1080P)・1280×720(720P)
		アナログ出力:750TV本 (映像確認用)
	走査方式	プログレッシブスキャン方式
	同期方式	内部同期
	S/N比	52dB
	水平解像度	1100TV本以上
レンズ	搭載レンズ	メガピクセル対応 オートアイリスレンズ搭載
	焦点距離	2.8～10mm
	ズーム比	約2.5倍
	オートアイリス	DCオートアイリス
	ズーム・フォーカス機構	手動(調節ネジ)
	画角	水平角度約32～100度
		※200万画素(解像度1920×1080)設定時
投光性能	対応周波数	850/940nm
	ICR機能	有
	最低被写体照度	0.8Lux F1.4
インターフェイス	映像出力端子	HD-SDI/EX-SDI 端子(BNCJ)
		アナログ:RCAJ (変換コード付属・映像確認用)
	電源入力端子	Φ2.1DCJ
	OSDリモコン	カメラ本体一体型 十字・センター操作ボタン
映像調節性能	設定画面(OSDメニュー)	日本語対応
	電子感度アップ(DSS)	オフ / オート(×2, ×3, ×4, ×16)
	ACE機能	オフ / 高 / 中 / 低(明暗比の調整機能)
	DAY & NIGHT	カラー / 白黒 / オート / 外部 ※基本設定は外部となります
	ホワイトバランス(AWB)	オート / ワンプッシュ / マニュアル
	ハイライト補正(HLC)	20段階感度調整
	バックライト(BLC)	1エリア指定 ※位置調整可能, サイズ調整可能
	ワイドダイナミックレンジ(WDR)	高, 中, 低
	ノイズ補正(DNR)	オフ / 低 / 中 / 高
	デジタルズーム機能	有(8倍デジタルズーム)
	モーション機能	オフ / オン(1ゾーン)
	プライバシーマスク	オフ / オン(14ブロック)
	映像反転機能	ミラー:左右反転可能 / フリップ:上下反転可能
電源・カメラ本体・その他	本体材質	プラスチック
	本体配色	ブラック/ホワイト
	本体外形寸法	Φ124×100(H)mm
	本体重量	約305g
	電源	DC12V / 約150mA
	冷却ファン/保温ヒーター	非搭載
	周辺動作温度	-10℃～50℃
	付属品	ビス・アンカー

HQシリーズ 屋内用 ワンケーブルドーム型カメラ

265万画素高画質・8倍デジタルズーム機能搭載防犯カメラ

WTW-VD32B-1C

HD-SDI / 屋内 / カラー / CMOS / 265万画素 / バリフォーカル / オートアイリス / OSD 日本語 / UP 感度 / 高感度 / DAY/NIGHT / WDR / DNR / デジタルズーム / モーション / マスキング

特徴

- HD-SDI 屋内用 ハイクオリティードーム型カメラ
- 同軸ケーブル1本でHD-SDI信号伝送と電源入力可能
- 265万画素 CMOSセンサー搭載
- 2.8～10mmのオートアイリスレンズ搭載
- 水平視野角度約32～100度
- 8倍デジタルズーム機能搭載
- OSDメニュー操作可能
- デイナイト機能搭載
- ワイドダイナミックレンジ（WDR）機能搭載
- ノイズ補正機能搭載
- 8倍デジタルズーム機能搭載
- モーション検知機能搭載
- プライバシーマスキング機能搭載
- ICR機能搭載で赤外線投光器との併用が可能
  ※専用モニター・専用DVRで御使用ください

寸法図

（単位：mm）

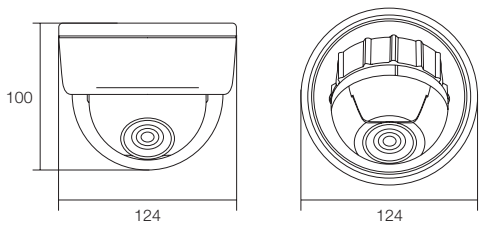

仕様

商品名		WTW-VD32B-1C
センサー・映像出力性能	撮像素子	1/2.7インチ Panasonic 製 CMOSセンサー
	総画素数	265万画素
	映像出力形式	1.45G/s,HD-SDI Output（SMPTE 292M）
		アナログ出力：1.0Vp-p 75Ω コンポジット
	映像出力解像度	HD-SDI出力：1920×1080（1080P）・1280×720（720P）
		アナログ出力：750TV本（映像確認用）
	走査方式	プログレッシブスキャン方式
	同期方式	内部同期
	S/N比	52dB
	水平解像度	1100TV本以上
レンズ	搭載レンズ	メガピクセル対応 オートアイリスレンズ搭載
	焦点距離	2.8～10mm
	ズーム比	約2.5倍
	オートアイリス	DCオートアイリス
	ズーム・フォーカス機構	手動（調節ネジ）
	画角	水平角度約32～100度
		※200万画素（解像度1920×1080）設定時
投光性能	対応周波数	850/940nm
	ICR機能	有
	最低被写体照度	0.8Lux F1.4
インターフェイス	映像出力端子	映像・電源：BNCJ端子
		アナログ出力端子（RCAJ変換コード付属 ※映像確認用）
	電源入力端子	無（ワンケーブル給電システム）
	OSDリモコン	無
映像調節性能	設定画面（OSDメニュー）	日本語対応
	ホワイトバランス（AWB）	オート / ワンプッシュ / マニュアル
	電子感度アップ（DSS）	オフ / オート（×2, ×3, ×4, ×16）
	高画質感度アップ（ACE）	オフ / 高 / 中 / 低（明暗比の調整機能）
	フリッカレス機能	有
	DAY & NIGHT	カラー / 白黒 / オート / 外部 ※基本設定は外部となります
	ハイライト補正（HLC）	20段階感度調整
	バックライト（BLC）	1エリア指定 ※位置調整可能, サイズ調整可能
	ワイドダイナミックレンジ（WDR）	低 / 中 / 高
	ノイズ補正（DNR）	オフ / 低 / 中 / 高
	デジタルズーム機能	有（8倍デジタルズーム）
	モーション機能	オフ / オン（1ゾーン）
	プライバシーマスク	オフ / オン（14ブロック）
	映像反転機能	ミラー：左右反転可能 / フリップ：上下反転可能
電源・カメラ本体・その他	本体材質	プラスチック
	本体配色	ブラック/ホワイト
	本体外形寸法	Φ124×100（H）mm
	本体重量	約305g
	電源	1CHタイプ：WTW-LHRP1001D
		4CHタイプ：WTW-LHRP1004
		8CHタイプ：WTW-LHRP1008
	冷却ファン/保温ヒーター	非搭載
	周辺動作温度	-10℃～50℃
	付属品	ビス・アンカー

HD-SDIシリーズ 屋外用 赤外線ドーム型ワンケーブルカメラ

265万画素高画質・特殊強力型赤外線LED 40個搭載

WTW-HDR196W-1C

HD-SDI / 屋外防滴 / カラー / 265万画素 / バリフォーカル / オートアイリス / LED赤外線 / OSD日本語 / フリッカレス / DAY/NIGHT / WDR / DNR / デジタルズーム / モーション / マスキング

特徴

- 屋外防滴仕様の赤外線ドーム型ワンケーブルカメラ
- 映像と電源をケーブル一本で伝送可能なワンケーブルタイプ
- 265万画素高性能CMOSセンサー搭載
- 広角から中望遠の監視に最適な2.8～12mmのバリフォーカルレンズを搭載
- 水平角度約28～100度
- 特殊な強力タイプの赤外線LED 40個搭載
- 赤外線LED照射距離最大約50m
- OSDメニュー操作可能
- デイナイト機能搭載
- ワイドダイナミックレンジ（WDR）機能搭載
- ノイズ補正機能搭載
- 4倍デジタルズーム機能搭載
- モーション検知機能
- プライバシーマスキング機能搭載
- 中型サイズのダイキャストの強固なボディで、カメラの存在感があり抑止力を高めます
- ドーム型で威圧感の少ないボディ設計
- 同軸ケーブル（3C以上）を使用可能
  ※専用モニター・専用DVRで御使用ください

寸法図

（単位：mm）

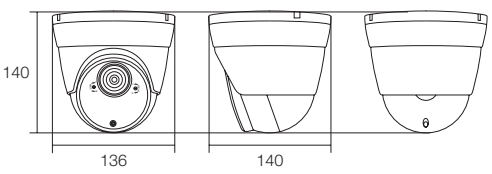

仕様

商品名		WTW-HDR196W-1C
センサー・映像出力性能	撮像素子	1/2.7 インチ CMOS センサー
	総画素数	265万画素
	走査方式	プログレッシブスキャン方式
	同期方式	内部同期
	水平解像度	1100TV本以上
	映像出力形式	1.45G/s,HD-SDI Output（SMPTE 292M）
	映像出力解像度	HD-SDI 出力：1920×1080（1080P）・1280×720（720P）
レンズ	搭載レンズ	オートアイリスバリフォーカルレンズ メガピクセル対応
	焦点距離	2.8～12mm
	ズーム比	約4倍
	オートアイリス	有
	画角	水平角度約28～100度 ※200万画素（解像度1920×1080）設定時
投光性能	赤外線LED	特殊強力型赤外線LED 40個
	対応周波数	850nm
	赤外線LED照射距離	最大約50m
	赤外線LED監視距離	最大約25m
	ICR機能	有
	最低被写体照度	0Lux ※LED作動時
インターフェイス	映像出力端子	HD-SDI：BNC） ※ワンケーブルシステム
	電源入力端子	無（ワンケーブル給電システム）
	OSDリモコン	無（※RS485対応のワンケーブルユニット・録画機でOSD設定は可能）
映像調節性能	設定画面（OSDメニュー）	日本語対応
	デジタルスローシャッター（Sens UP）	オフ / オート（×2, ×3, ×4, ×16, ×32）
	フリッカレス機能	有
	DAY & NIGHT	カラー/白黒/AUTO/外部 ※基本設定は外部となります
	ホワイトバランス（AWB）	オート / マニュアル
	逆光補正	OFF / BLC（1エリア設定）
	ワイドダイナミックレンジ（WDR）	高, 中, 低 ※WDR機能ONの際はアナログ出力は併用できません
	ノイズ補正（DNR）	オフ / 低 / 中 / 高
	デジタルズーム機能	4倍デジタルズーム
	モーション機能	オフ / オン（1ゾーン）
	プライバシーマスク	オフ / オン（14エリア）
	映像反転機能	ミラー：左右反転可能 / フリップ：上下反転可能
電源・カメラ本体・その他	本体材質	アルミダイキャスト
	本体配色	ホワイト
	本体外形寸法	約φ136（W）×140（H）mm
	本体重量	約830g
	電源	1CHタイプ：WTW-SRP1001D 4CHタイプ：WTW-SCP1004DH 8CHタイプ：WTW-SCP1008D
	周辺動作温度	-10℃～50℃
	付属品	電源アダプター / カメラ取付固定ネジ

HD-SDIシリーズ 屋外用 赤外線ワンケーブルカメラ

265万画素高画質・大型赤外線LEDを8個を搭載

WTW-HR195-1C

HD-SDI / 屋外防滴 / カラー / 265 万画素 / バリフォーカル / LED 赤外線 / OSD 日本語 / フリッカレス / DAY/NIGHT / WDR / DNR / デジタルズーム / モーション / マスキング

特徴

- 265万画素HD-SDI 屋外用の赤外線ワンケーブルカメラ
- 映像と電源をケーブル一本で伝送可能なワンケーブルタイプ
- 広角から中望遠の監視に最適な2.8～12mmのバリフォーカルレンズを搭載
- 水平角度約28～100度
- 大型赤外線LEDを8個を搭載し、夜間遠くまで明るく監視が可能です
- 赤外線LED照射距離最大約50m
- OSDメニュー操作可能
- デイナイト機能搭載
- 明暗補正機能搭載
- ノイズ補正機能搭載
- 4倍デジタルズーム機能搭載
- モーション検知機能
- プライバシーマスキング機能搭載
- 中型サイズのダイキャストの強固なボディで、カメラの存在感があり抑止力を高めます
- カメラ下部にあるボックス蓋を開けていただくことでレンズ調節ネジを動かすことで望遠・ピント調節が出来ます
- 同軸ケーブル(3C以上)を使用可能
  ※専用モニター・専用DVRで御使用ください

寸法図

(単位:mm)

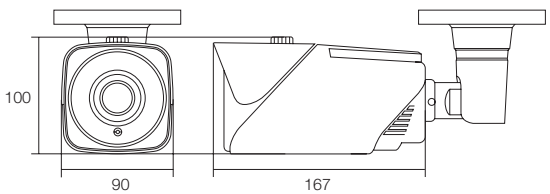

仕様

商品名		WTW-HR195-1C
センサー・映像出力性能	撮像素子	1/2.7インチ 265万画素 高画質 CMOSセンサー
	総画素数	265万画素
	走査方式	プログレッシブスキャン方式
	同期方式	内部同期
	水平解像度	1100TV本以上
	映像出力形式	1.45G/s,HD-SDI Output (SMPTE 292M)
		アナログ出力:1.0Vp-p 75Ω コンポジット
	映像出力解像度	HD-SDI出力:1920×1080(1080P)
レンズ	搭載レンズ	オートアイリスバリフォーカルレンズ メガピクセル対応
	焦点距離	2.8～12mm
	ズーム比	約4倍
	オートアイリス	有
	画角	水平角度約28～100度 ※200万画素(解像度1920×1080)設定時
投光性能	赤外線LED	850nm 特殊大型 赤外線LED 8個
	対応周波数	850nm
	赤外線LED照射距離	最大約50m
	赤外線LED監視距離	最大約25m
	ICR機能	有
	最低被写体照度	0Lux ※LED作動時
インターフェイス	映像出力端子	HD-SDI:BNCJ ※ワンケーブルシステム
	電源入力端子	無(ワンケーブル給電システム)
	OSDリモコン	無(※RS485対応のワンケーブルユニット・録画機でOSD設定は可能)
映像調節性能	設定画面(OSDメニュー)	日本語対応
	デジタルスローシャッター(Sens UP)	オフ / オート(×2, ×3, ×4, ×16, ×32)
	フリッカレス機能	有
	DAY & NIGHT	カラー/白黒/AUTO/外部 ※基本設定は外部となります
	ホワイトバランス(AWB)	オート / マニュアル
	逆光補正	OFF / BLC(1エリア設定)
	明暗補正(WDR)	高, 中, 低 ※WDR機能ONの際はアナログ出力は併用できません
	ノイズ補正(DNR)	オフ / 低 / 中 / 高
	デジタルズーム機能	4倍デジタルズーム
	モーション機能	オフ / オン(1ゾーン)
	プライバシーマスク	オフ / オン(14エリア)
	映像反転機能	ミラー:左右反転可能 / フリップ:上下反転可能
電源・カメラ本体・その他	本体材質	アルミニウム
	本体配色	ガンメタル
	防水性能	屋外用
	本体外形寸法	90(W)×100(H)×167(D)mm ※取付金具含まず
	本体重量	約1.36kg
	電源	1CHタイプ: WTW-LHRP1001D
		4CHタイプ: WTW-LHRP1004
		8CHタイプ: WTW-LHRP1008
	周辺動作温度	-10℃～50℃
	付属品	カメラ取付固定ネジ/角度調節用六角レンチ

20.7インチ液晶モニター

PC・DVR用20.7インチワイド液晶モニター

LCD-MF211ESB

特徴

- ブルーライトを最大約76%カット
- 20.7インチワイド液晶ディスプレイ
- HDMI・DVI-D入力対応の液晶ディスプレイ
- D-Sub15pin入力対応の液晶ディスプレイ
- アームの取付けが可能なVESA規格
- 最大23W、省電力モード時0.4W以下の低消費電
- 節電をサポートするECOステップ機能搭載
- 色温度「6500K、7200K、9300K、sRGB」に対応
  ※モニター単体の画面分割機能は搭載しておりません

寸法図

(単位:mm)

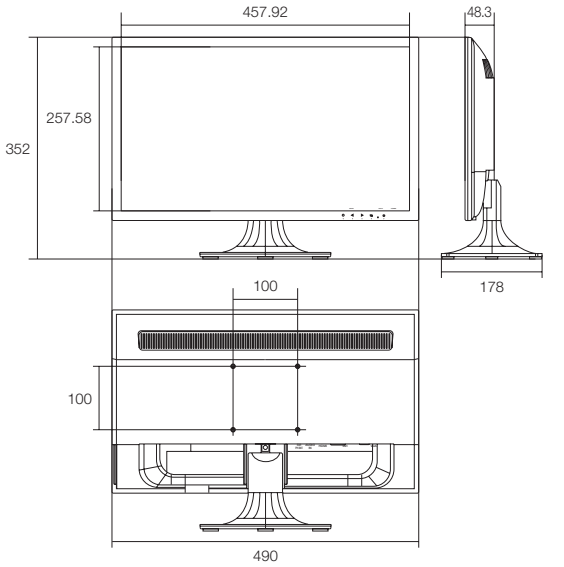

仕様

商品名	LCD-MF211ESB
画面サイズ	20.7型 Wide TFT ワイドLED/非光沢パネル
最大表示面積	457.92(W)×257.58(H)mm
最大表示解像度	1920×1080 (フルHD)
画素ピッチ	0.2385(H)mm×0.2385(V)mm
最大表示色	1677万色相当(疑似フルカラー)
標準視野角度	上下 160° 左右 170°
コントラスト比	1000:1(DCE機能on時5,000,000:1)
最大輝度	250cd/m²
応答速度	5ms
水平周波数	24.8~80.0(kHz)
垂直周波数	56.3~75.0(Hz)
入力信号	アナログRGB (Mini D-sub15)×1
	デジタルTMDS (DVI-D)×1
	HDMI端子×1
パワーマネージメント	VESA DPM互換
プラグ&プレイ機能	VESA DDC2B
画面コントロール	日本語/英語 OSD
スピーカー	ステレオスピーカー2基(1.0W+1.0W)搭載
	ステレオミニジャック φ3.5
消費電力	最大23W(待機モード時:0.4W以下)
電源	AC100V 50/60Hz(電源内蔵)
重量	約3.0kg(スタンド含む)
外形寸法	490(W)×178(D)×352(H)mm
チルト角	上: 20° 下: 5°
VESAマウントインターフェース	100mm

HD-SDI コンバーター

HD-SDI 信号をアナログ信号に変換

WTW-HDR01S

屋内 | HD-SDI | HDMI | 映像用

特徴

- HD-SDI出力からHDMI出力への変換機
- HD-SDIカメラを直接TVに映す時の必須アイテム
- HD-SDI信号の変換機能+中継機能併用可能
- DC48Vの専用電源アダプター付属

寸法図

(単位:mm)

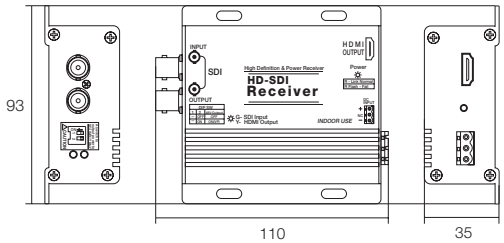

WTW-HDR01S

仕様

商品名	WTW-HDR01S
映像入力端子	HD-SDI入力 BNCP端子
映像出力端子	HDMI出力 (変換機としてご利用の場合)
	HD-SDI出力 BNCJ端子 (中継機としてご利用の場合)
映像出力伝送距離	5C-FBケーブル使用時→100m N※中継機でご利用の場合
	5C-HFBTケーブル使用時→160m ※中継機でご利用の場合
外形寸法	93(W)×35(H)×110(D)mm ※突起物含む
重量	約205g
電源	DC48V

HD-SDI/3G-SDI→HDMI映像変換器

WTW-HDM4

屋内 | 1CH | HD-SDI | 3G-SDI | HDMI | 映像用

特徴

- 高画質HD-SDI/3G-SDI信号をHDMIに変換可能なコンバーター
- DC5Vの電源で可動
- ひと目で通電が確認できる通電LED搭載
- 小型ボディで邪魔にならない
- 同軸ケーブル(3C以上)を使用可能
  ※HDMI(1080P)入力に対応したモニター機器等でご使用ください

寸法図

(単位:mm)

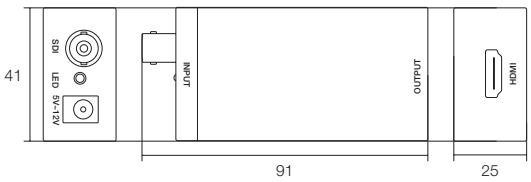

WTW-HDM4

仕様

商品名	WTW-HDM4
映像入力	HD-SDI / 3G-SDI
入力解像度 (フレームレート)	720P(60fps) / 1080P(30fps / 60fps)
	※720P入力時、30フレームの信号を入力することが出来ません
映像入力端子	BNCJ
映像出力端子	HDMI
外形寸法	91(W)×41(H)×25(D)mm ※突起物含む
重量	約150g
電源	DC5V

EX-SDI/HD-SDI用ワンケーブル電源ユニット

同軸ケーブルで電力と映像を伝送するワンケーブルユニット

WTW-STP1001D

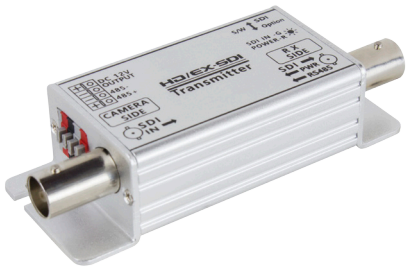

WTW-STP1001D
送信器(カメラ側)

屋内 | 1CH | HD-SDI | EX-SDI | 電源重畳

特徴

- HD-SDI、EX-SDI 1.0/2.0/2.1/3.0の入力にサポート
- 1同軸ケーブルにSDI+電源+制御データ(RS-485一方向、UTC)のネスト送信
- EX-SDI 1.0/2.0/2.1の入力支援として長距離伝送が可能
- EX-SDI 2.0の場合は標準最大600m(5C-HFBT)
- SDIカメラ(10W級)駆動用電源の供給が可能(DC 12Vモデル)
- 自動線路診断機能で安全な電源伝送が可能
- 電力ケーブルがいらず同軸ケーブルのみ布設するので、施工の生産性の向上(30~50%削減)
- サージ保護回路内蔵

寸法図

(単位:mm)

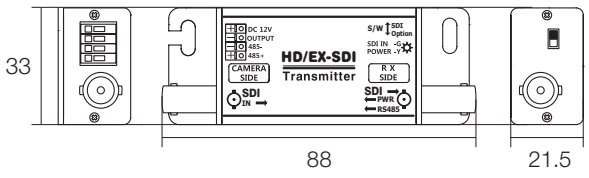

WTW-STP101D

仕様

商品名	WTW-STP1001D
商品概要	EX-SDI/HD-SDI用ワンケーブル電源ユニット 送信機(カメラ側)
映像出力信号	HD-SDI、EX-SDI 1.0 / 2.0 / 2.1 / 3.0
映像入力端子	BNC F(75Ω)
電源出力端子	ピンコネクタ
制御信号出力端子	ピンコネクタ
電源入力	DC48V
最大伝送可能距離	5C-HFBT使用時
	HD-SDI:200m
	EX-SDI 1.0:400m
	EX-SDI 2.0:600m
	EX-SDI 2.1:400m
動作温度/動作湿度	-10℃~ 50℃ / 0~80%
外形寸法	88(W)×33(H)×21.5(D)mm

WTW-SRP1001D

WTW-SRP1001D
受信機(録画機側)

屋内 | 1CH | HD-SDI | EX-SDI | 電源重畳

特徴

- HD-SDI、EX-SDI 1.0/2.0/2.1/3.0の入力にサポート
- カメラ1台対応重畳ユニットセット
- 1同軸ケーブルにSDI+電源+制御データ(RS-485一方向、UTC)のネスト送信
- EX-SDI 1.0/2.0/2.1の入力支援として長距離伝送が可能
- EX-SDI 2.0の場合は標準最大600m(5C-HFBT)
- SDIカメラ(10W級)駆動用電源の供給が可能(DC 12Vモデル)
- 自動線路診断機能で安全な電源伝送が可能
- 電力ケーブルがいらず同軸ケーブルのみ布設するので、施工の生産性の向上(30~50%削減)
- サージ保護回路内蔵

寸法図

(単位:mm)

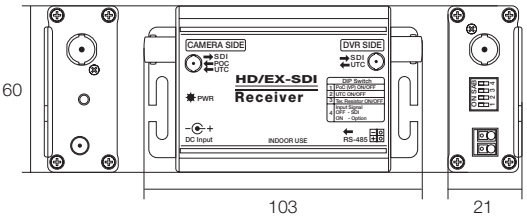

WTW-SRP1001D

仕様

商品名	WTW-SRP1001D
商品概要	EX-SDI/HD-SDI用ワンケーブル電源ユニット 受信機(録画機側)
映像入力信号	HD-SDI、EX-SDI 1.0 / 2.0 / 2.1 / 3.0
映像入力端子	BNC F(75Ω)
電源入力端子	DCジャック
制御信号入力端子	ピンコネクタ
入力電源	DC48V / 1.0A
最大伝送可能距離	5C-HFBT使用時
	HD-SDI:200m
	EX-SDI 1.0:400m
	EX-SDI 2.0:600m
	EX-SDI 2.1:400m
動作温度/動作湿度	10℃~50℃ / 0~80%
外形寸法	103(W)×60(H)×21(D)mm

EX-SDI/HD-SDI用ワンケーブル電源ユニット

同軸ケーブルで電力と映像を伝送するワンケーブルユニット

WTW-SRP1004DH

受信機(録画機側)

屋内 | 4CH | HD-SDI | EX-SDI | 電源重畳

特徴

- HD-SDI、EX-SDI 1.0/2.0/2.1/3.0の入力にサポート
- カメラ4台対応重畳ユニットセット
- 1同軸ケーブルにSDI+電源+制御データ(RS-485一方向、UTC)のネスト送信
- EX-SDI 1.0/2.0/2.1の入力支援として長距離伝送が可能
- EX-SDI 2.0の場合は標準最大600m(5C-HFBT)
- SDIカメラ(10W級)駆動用電源の供給が可能(DC 12Vモデル)
- 自動線路診断機能で安全な電源伝送が可能
- 電力ケーブルがいらず同軸ケーブルのみ布設するので、施工の生産性の向上(30~50%削減)
- サージ保護回路内蔵

寸法図

(単位:mm)

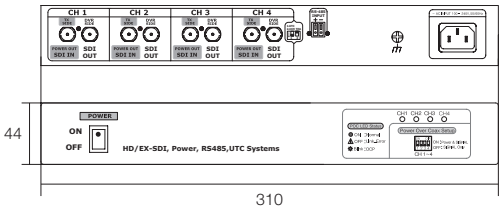

WTW-SRP1004DH

仕様

商品名	WTW-SRP1004DH
商品概要	EX-SDI/HD-SDI用ワンケーブル電源ユニット 受信機(録画機側)
映像入力信号	HD-SDI、EX-SDI 1.0 / 2.0 / 2.1 / 3.0
映像入力端子	BNC F(75Ω)
電源入力端子	3ピン
制御信号入力端子	ピンコネクタ
入力電源	AC 100-240V、50/60Hz
最大伝送可能距離	5C-HFBT使用時
	HD-SDI:200m
	EX-SDI 1.0:400m
	EX-SDI 2.0:600m
	EX-SDI 2.1:400m
動作温度/動作湿度	10℃~50℃ / 0~80%
外形寸法	310(W)×44(H)×200(D)mm

WTW-SRP1008D

受信機(録画機側)

屋内 | 8CH | HD-SDI | EX-SDI | 電源重畳

特徴

- HD-SDI、EX-SDI 1.0/2.0/2.1/3.0の入力にサポート
- カメラ8台対応重畳ユニットセット
- 1同軸ケーブルにSDI+電源+制御データ(RS-485一方向、UTC)のネスト送信
- EX-SDI 1.0/2.0/2.1の入力支援として長距離伝送が可能
- EX-SDI 2.0の場合は標準最大600m(5C-HFBT)
- SDIカメラ(10W級)駆動用電源の供給が可能(DC 12Vモデル)
- 自動線路診断機能で安全な電源伝送が可能
- 電力ケーブルがいらず同軸ケーブルのみ布設するので、施工の生産性の向上(30~50%削減)
- サージ保護回路内蔵

寸法図

(単位:mm)

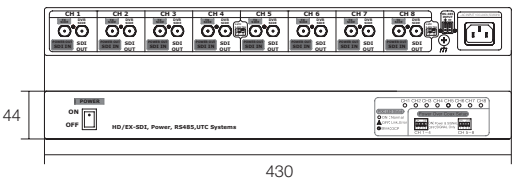

WTW-SRP1008D

仕様

商品名	WTW-SRP1008D
商品概要	EX-SDI/HD-SDI用ワンケーブル電源ユニット 受信機(録画機側)
映像入力信号	HD-SDI、EX-SDI 1.0 / 2.0 / 2.1 / 3.0
映像入力端子	BNC F(75Ω)
電源入力端子	3ピン
制御信号入力端子	ピンコネクタ
入力電源	AC 100-240V、50/60Hz
最大伝送可能距離	5C-HFBT使用時
	HD-SDI:200m
	EX-SDI 1.0:400m
	EX-SDI 2.0:600m
	EX-SDI 2.1:400m
動作温度/動作湿度	10℃~50℃ / 0~80%
外形寸法	430(W)×44(H)×350(D)mm

防犯カメラ用電源アダプター

PSE認証・CE安全規格・RoHS

WTW-AD121

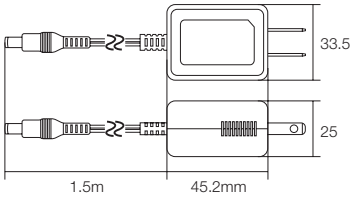

- 出力電圧DC12V・出力電流最大1.0A
- 軽量・小型で電源で省スペースにピッタリ
- スイッチング方式で動作いたします
- センター+のΦ2.1端子の電源ジャックに対応

商品名	WTW-AD121
最大出力電力	12W
入力電圧	AC100~240V
入力電流	0.3A
出力電圧	DC12V
出力電流	最大1A
ACケーブル長	無
DCケーブル長	1.5m
外形寸法	33.5(W)×25(D)×45.2(H)mm※本体部のみ
重量	約71g
規格	PSE認証・SE安全規格習得・RoHS

WTW-AD1215

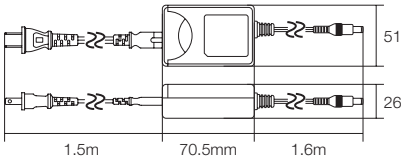

- 出力電圧DC12V・出力電流最大1.5A
- 軽量・小型で電源で省スペースにピッタリ
- スイッチング方式で動作いたします
- センター+のΦ2.1端子の電源ジャックに対応

商品名	WTW-AD1215
最大出力電力	18W
入力電圧	AC100~240V
入力電流	0.43A
出力電圧	DC12V
出力電流	最大1.5A
ACケーブル長	1.5m
DCケーブル長	1.6m
外形寸法	51(W)×70.5(D)×26(H)mm ※本体部のみ
重量	約125g
規格	PSE認証・SE安全規格習得・RoHS

出力電圧DC12V・出力電流最大5A

WTW-AD125C

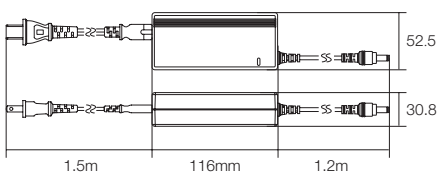

- 出力電圧DC12V・出力電流最大5A
- センター+のΦ2.1端子の電源ジャックに対応
- スイッチング方式で動作いたします

商品名	WTW-AD125C
最大出力電力	60W
入力電圧	AC100~240V
入力電流	1.7A
出力電圧	DC12V
出力電流	最大5A
ACケーブル長	1.5m
DCケーブル長	1.2m
外形寸法	52.5(W)×116(D)×30.8(H)mm ※本体部のみ
重量	約260g
規格	PSE認証

AHD用 延長ケーブル

映像・電源用延長ケーブル　アナログ・AHDカメラ対応

WTW-CAH2-10/20

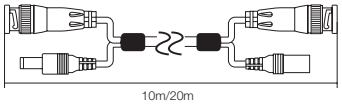

- AHD対応 映像・電源延長ケーブル
- アナログカメラにも御利用いただけます

商品名	WTW-CAH2-10/20
形状	Φ4mm（コネクター含まず）
映像コネクター	カメラ側, レコーダー側共にBNCP端子
電源コネクター	カメラ側→Φ2.1DCプラグ（WTW-DCP-N）
	レコーダー側→Φ2.1DCジャック（WTW-DCJ-N）
長さ	10m/20m
重量	10m約230g / 20m約410g

WTW-ACA-30/50

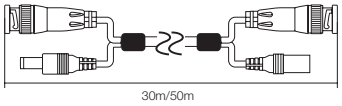

- AHD対応 映像・電源延長ケーブル
- アナログカメラにも御利用いただけます

商品名	WTW-ACA-30/50
形状	Φ6mm（コネクター含まず）
映像コネクター	カメラ側, レコーダー側共にBNCP端子
電源コネクター	カメラ側→Φ2.1DCプラグ（WTW-DCP-N）
	レコーダー側→Φ2.1DCジャック（WTW-DCJ-N）
長さ	30m/50m
重量	30m約1.15kg / 50m約1.9kg

HD-SDI用 延長ケーブル

映像・電源用延長ケーブル

WTW-HA3C-10/20/30/50/100

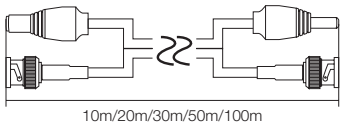

- AHD/HD-SDI（デジタル）対応　映像・電源延長ケーブル
- アナログカメラにも御利用いただけます

商品名	WTW-HA3C-10/20/30/50/100
形状	映像ライン→3C-HFB（Φ5.6mm）
	電源ライン→電源ケーブル（Φ5.3mm）
映像コネクター	カメラ側, レコーダー側共にBNCP端子
電源コネクター	カメラ側→Φ2.1DCプラグ（WTW-DCP-N）
	レコーダー側→Φ2.1DCジャック（WTW-DCJ-N）
長さ	10m/20m/30m/50m/100m

映像延長ケーブル（超低損失・75Ω映像用）

5C-HFBT-100/200/500

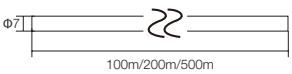

- HD-SDI/3G-SDIに最適
- 75Ωで他の機器にも御利用いただけます
- 100/200/500mタイプ　端子無し

商品名	5C-HFBT-100/200/500
形状	Φ7mm
映像コネクター	無
長さ	100m / 200m / 500m
重量	約2kg / 4kg / 8kg

アイコンの説明

カラー対応

HD-SDI
対応機種

EX-SDI
対応機種

IPC 対応機種

AHD 対応機種

3G-SDI
対応機種

CMOS 搭載

136万画素

220万画素

屋外設置
可能

屋外軒下
設置可能

屋内用

赤外線LED
搭載

ホワイトLED
搭載

バリフォーカル
レンズ搭載

オートアイリス
レンズ搭載

デイ&ナイト
機能搭載

光学ズーム
機能搭載

4倍デジタルズーム
搭載

8倍デジタルズーム
搭載

16倍デジタルズーム
搭載

デジタルズーム

感度UP
機能搭載

高感度カメラ

低照度カメラ

フリッカレス機能
搭載

日本語メニュー
表示

英語メニュー
表示

ワイド・ダイナミック・レンジ
機能搭載

ノイズ軽減機能搭載

マスキング機能
搭載

モーション
機能搭載

スマートIR
機能搭載

電源重畳搭載

周辺動作温度
-40℃～70℃対応

音声対応

H.264で圧縮

1入力

4入力

8入力

16入力

HDMI出力端子
搭載

HDMI入力端子
搭載

SATA HDD
1個搭載可能

SATA HDD
2個搭載可能

SATA HDD
4個搭載可能

USB対応

バックアップ可能

録音可能

イーサネット
搭載

アナログPCモニター
接続可能

マウス操作対応

リモコン付き

パン/チルト/
ズーム可能

アラーム録画

携帯電話
で監視可能

20.7インチワイド
液晶

7インチワイド
液晶

周波数帯
2.4GHz

Plug & Play
でらくらく接続

SDカード

マイクロ
SDカード

WiFi対応

安心パワーセーブ
機能搭載

MEMO