IPカメラ用 10CHデジタルレコーダー

12.5インチディスプレイ一体型ネットワークビデオレコーダー（Wi-Fi NVR）

WTW-EG2610WHA

5 Mega Pixel Data

10CH　IPC　屋内　HDMI 出力　12.5" LCD　音声対応　HDD×1 S-ATA　PTZ　Wi Fi　USB　高圧縮　ネットワーク　バックアップ　Mobile　モーション　OSD 日本語　マウス

特徴

- IPカメラ用 10chデジタルレコーダー
- 最大500万画素（2876×1624）のカメラ入力に対応し高画質録画が可能
- 12.5インチディスプレイ一体型モデル、録画用HDD内蔵
- マルチ操作に対応：ライブ映像、録画、再生
- USBメモリーでバックアップが可能
- カメラタイトル編集に対応
- スマートフォンでの遠隔監視可能
- HDMI出力に対応（1920×1080に対応）
- Wi-Fiでインターネットに接続が可能
- イヤホンジャックを搭載し、HDMIの音声出力に非対応のモニターでも音声出力が可能です。
- USBマウス付属

寸法図

（単位：mm）

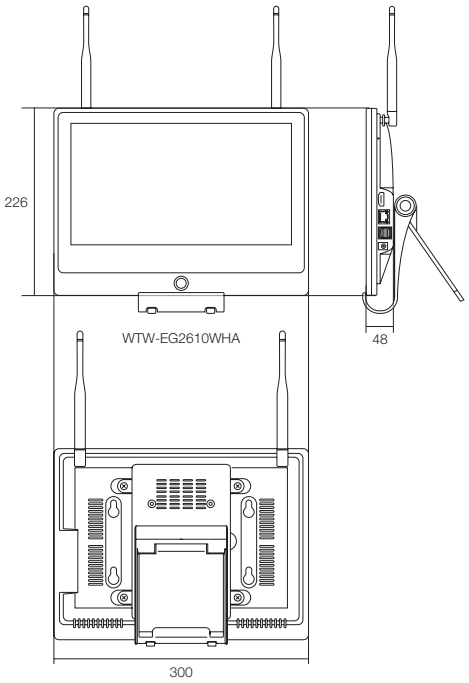

仕様

商品名		WTW-EG2610WHA
映像	入力	10入力（ネットワーク接続）※入力解像度は5MPカメラまで対応
	出力	1メイン出力（HDMI端子）
	ディスプレイ	12.5インチディスプレイ内蔵　※ディスプレイ解像度は1024×768
音声	音声入力	マイク付きカメラからの入力
	音声出力	HDMI端子×1・3.5mmオーディオプラグ×1
システム	SATAデバイス	SATA（HDD×1）※最大8TB
	外付けHDD	無
	センサー入・出力	無
	PTZ	有 ※ネットワークデータ通信制御
	Wi-Fi	無線搭載 802.11b/g/n
	Wi-Fi通信規格	WEP / WPA / WPA2
	USB	USB2.0×2（横面×2） ※マウス操作・USBフラッシュメモリによるバックアップ操作用
表示	表示フレームレート	各チャンネル最大15fps / 8チャンネル合計120fps
	表示解像度	1920×1080 / 1440×900 / 1280×1024
	表示モード	1画面/4分割/8分割 / 10分割
録画	映像圧縮	次世代映像圧縮方式
	解像度	1920×1080（1080p）/ 2304×1296 / 2876×1624
	録画モード	手動 / モーション / スケジュール
	録画フレームレート（NTSC）	最大15fps
再生	再生時画面表示	500万画素でのカメラ接続時：2画面 365万画素のみのカメラ接続時：4画面 ※500万画素と365万画素カメラが混在している場合は2画面となります。
	再生画面検索方法	カレンダーからの日時検索
	再生時デジタルズーム	有　※マウスで位置を選択
	保存媒体	HDD
ネットワーク	インターフェイス	10 / 100 イーサーネット / Wi-Fi内蔵
	検索再生	カレンダーからの日時検索
	アプリケーション	Windows 7 / 8 / 8.1/ 10 / 11
	CMSソフト	WTW EAGLE
	対応スマートフォン・アプリ名	iPhone / Android ： WTW-EAGLE
	プロトコル	TCP/IP / DHCP / P2P
	スマートフォンアプリからの遠隔操作ユーザー数	3ユーザー ※通信状況により同時接続を行うと接続が不安定になる場合がございます。
バックアップ	インターフェイス	USB2.0
	ネットワーク	有
	バックアップデバイス	USB フラッシュメモリー ※録画コーデック設定がH.265の場合、H.265再生に対応するメディアプレイヤーが別途必要です。VLCプレイヤーなどで再生が可能です。
アラーム	モーション録画機能	有
	モーションエリア設定	有（18×22）
	モーション感度設定	有（5段階）
OSD & DVR Control	言語	日本語
	システムアップグレード	USB / ネットワーク操作
	操作ボタン	マウスでの操作（基本操作は全てマウスのみとなります。）
本体	材質	メタル・プラスチック
	配色	グレー・ブラック
	外形寸法	アンテナ・スタンド含む：300（W）×365（H）×195（D）mm 本体のみ：300（W）×226（H）×48（D）mm
	重量	本体のみ：約1.2kg（HDD含まず） スタンド含む：約1.32kg（HDD含まず）
	動作可能周囲温度	0～40度
	動作可能周囲湿度	10～90% ※結露無き状態
	消費電力	12V / 最大60W

※製品の仕様・デザインは予告なく変更することがあります。

株式会社　塚本無線
〒510-0303　三重県津市河芸町東千里 1060　TEL：050-1752-8000　FAX：059-245-6999